上海巨能
Shang Hai Juneng

06

Page(177~218)

F系列
F Series

平行轴斜齿轮硬齿面减速机
PARALLEL SHAFT HELICAL GEAR REDUCTOR

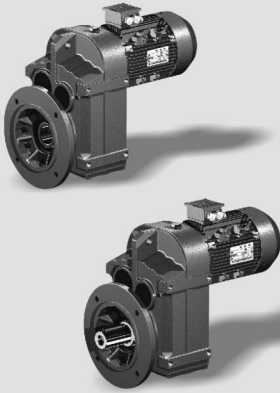

F系列结构图：/F series structure drawing

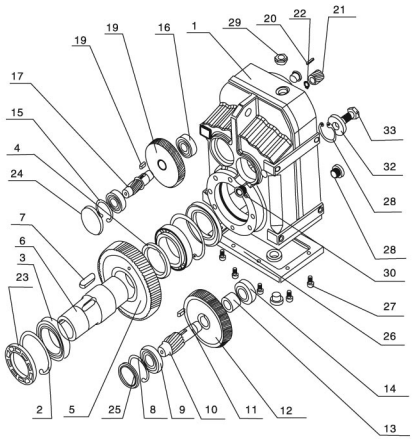

1.箱体 Housing
2.孔用挡圈 Circlip for hole
3.轴承 Bearing
4.垫圈 Washer
5.输出大齿轮First-stage big gear
6.输出轴 Output shaft
7.平键 Key
8.孔用挡圈 Circlip for hole
9.轴承 Bearing
10.三级齿轮轴 Third-stage gear shaft
11.平键 Key
12.二级大齿轮 Second-stage big gear
13.轴套 Shaft sleeve
14.轴承 Bearing
15.孔用挡圈 Circlip for hole
16.轴承 Bearing
17.二级齿轮轴 Second stage gear shaft
18.平键Key
19.一级大齿轮First-stage big gear
20.平键 Key
21.一级小齿轮 First stage gear shaf
22.轴用挡圈 Circlip for shaft
23.油封 Oil seal
24.封盖 Grand
25.封盖 Grand
26.下端盖 Cover plate
27.螺栓 Bolt
28.通气帽 Breather
29.通气帽 Breather
30.油镜 Oil gauge
31.孔用挡圈 Circlip for hole
32.垫圈 Washer
33.螺栓 Bolt

F系列平行斜轴齿轮减速器型号规格及机型表示方法
本系列减速器的型号规格有：F(37.47.57.67,77.87.97) 107.127.157)等10种，减速比4.07-205等多种速比，可分别配置0.18~200KW

Type,specification and model natation for F series parallel shaft bevel speed reducers: Types,specifications of this series speed reducer have 10 kinds inclu ding F 37.47.57.67.77.87.97. 107.127.157etc,speed reducing ratio:5~186 which can be allocated to 0.18~200KW

一、结构形式 Mounting type:

1. F型
底脚安装平行轴斜齿轮减速机。

1.Model F
Foot-mounted parallel shaft helical gear reductor

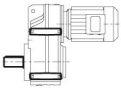

2. FAB型
底脚空心轴安装平行轴斜齿轮减速机。

2.Model FAB
Foot-mounted parallel shaft helical gear reductor with hollow shaft

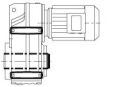

3. FF型
B5法兰安装平行轴斜齿轮减速机。

3.Model FF
Parallel shaft helical gear reductor in B5 flange-mounted version

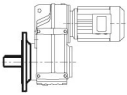

4. FAF型
B5法兰空心轴安装平行轴斜齿轮减速机。

4.Model FAF
Parallel shaft helical gear reductor in B5 flange-mounted version with hollow shaft

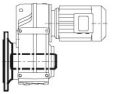

5. FA型
空心轴安装平行轴斜齿轮减速机。

5.Model FA
Parallel shaft helical gear reductor with hollow shaft

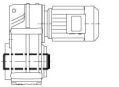

6. FAZ型
B14法兰空心轴安装平行轴斜齿轮减速机。

6.Model FAZ
Parallel shaft helical gear reductor in B14 flange-mounted version with hollow shaft

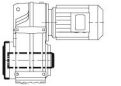

7. F..R型
F系列R..7系列组合减速机

7.Model F..R
Combination of MP series reductor and MD..7 series reductor

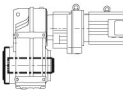

8.F..S型
输入轴型，即配输入轴不配电动机的平行轴斜齿轮减速机。

8.Model F..S
equipped with input shaft but without the motor
Input-shaft style, in another word, parallel shaft helical gear reductor

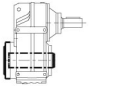

二、F系列减速机安装方位及电机接线盒位置及选型参数
Mounting position and terminal box position for F series reducer

F\FA

B6

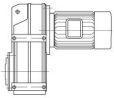

B61

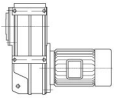

V6

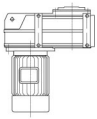

B3

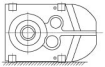

B31

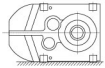

V5

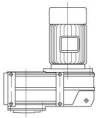

B8

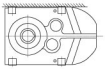

B81

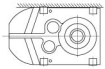

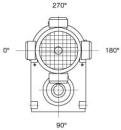

FF\FAF\FAZ

B5

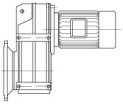

B51

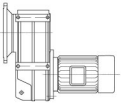

V1

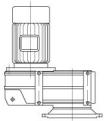

B52

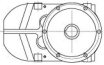

B53

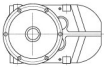

V3

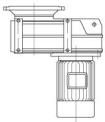

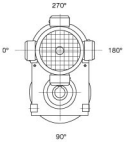

电动机功率 Power (KW)	输出转速 Output speed (r/min)	输出转矩 Output torque (N · m)	传动比 Ratio (I)	使用系数 Service factor (fB)	机型号 Type	电机极数 Motor pole	重量 Weight (kg)
0.18	0.10	15651	13322	0.80	F 127 R77	4P	621
	0.12	13726	11683	0.83	FF 127 R77	4P	671
	0.13	12280	10452	0.93	FA 127 R77	4P	586
	0.16	10252	8726	1.11	FAF127 R77	4P	625
	0.19	8802	7492	1.30			
	0.21	7855	6686	1.45			
	0.16	10065	8567	0.80	F 107 R77	4P	371
	0.18	8943	7612	0.82	FF 107 R77	4P	396
	0.20	8135	6924	0.90	FA 107 R77	4P	356
	0.23	7064	6013	1.03	FAF107 R77	4P	376
	0.27	6141	5227	1.19			
	0.30	5398	4595	1.38			
	0.35	4676	3980	1.59			
	0.39	4178	3556	1.75			
	0.45	3631	3091	2.0			
	0.51	3196	2720	2.3			
	0.59	2789	2374	2.6			
	0.67	2435	2073	3.0			
	0.32	5070	4315	0.81	F 97 R57	4P	259
	0.35	4632	3943	0.88	FF 97 R57	4P	294
	0.42	3918	3335	1.04	FA 97 R57	4P	254
	0.47	3475	2958	1.18	FAF97 R57	4P	274
	0.56	2939	2502	1.39			
	0.63	2588	2203	1.58			
	0.71	2314	1970	1.76			
	0.81	2020	1719	2.0			
	0.91	1800	1532	2.3			
	1.0	1556	1324	2.6			
	1.2	1384	1178	3.0			
	0.48	3432	2921	0.83	F 87 R57	4P	164
	0.53	3080	2622	0.93	FF 87 R57	4P	179
	0.62	2640	2247	1.08	FA 87 R57	4P	154
	0.72	2283	1943	1.25	FAF87 R57	4P	169
	0.81	2022	1721	1.41			
	0.91	1795	1528	1.59			
	1.1	1553	1322	1.83			
	1.2	1316	1120	2.2			
	1.3	1225	1043	2.3			
	1.6	1034	880	2.8			
	1.8	928	790	3.1			
	0.82	2003	1705	0.80	F 77 R37	4P	99
	0.92	1783	1518	0.80	FF 77 R37	4P	110
	1.0	1568	1335	0.80	FA 77 R37	4P	96
	1.2	1389	1182	0.80	FAF77 R37	4P	102
	1.3	1210	1030	0.87			
	1.5	1076	916	1.32			
	1.7	955	813	1.10			
	2.0	836	712	1.26			
	2.3	714	608	1.48			
	1.6	996	848	0.80	F 67 R37	4P	67
	1.8	895	762	0.87	FF 67 R37	4P	73
	2.1	764	650	1.02	FA 67 R37	4P	64
	2.4	674	574	1.16	FAF67 R37	4P	70
	2.7	600	511	1.30			
	3.2	512	436	1.52			
	3.6	450	383	1.73			
	4.2	392	334	1.99			
	4.5	367	312	2.1			
	5.4	304	259	2.6			
	5.9	275	234	2.8			
	6.7	246	209	3.2			

电动机功率 Power (KW)	输出转速 Output speed (r/min)	输出转矩 Output torque (N・m)	传动比 Ratio (I)	使用系数 Service factor (fB)	机型号 Type	电机极数 Motor pole	重量 Weight (kg)
0.18	2.5	659	561	0.86	F 57 R37	4P	56
	2.7	603	513	0.95	FF 57 R37	4P	62
	3.0	538	458	1.06	FA 57 R37	4P	56
	3.5	462	393	1.23	FAF57 R37	4P	61
	4.2	392	334	1.45			
	5.4	304	259	1.87			
	6.9	236	201	2.4			
	3.0	580	286.60	2.5	F 77	6P	88
	3.2	539	266.30	2.6	FF 77	6P	99
	3.7	470	232.40	3.0	FA 77	6P	85
					FAF77	6P	91
	4.4	395	195.10	1.97	F 67	6P	56
	5.1	340	168.30	2.3	FF 67	6P	62
					FA 67	6P	53
					FAF67	6P	59
	7.1	241	195.10	3.2	F 67	4P	52
	8.3	208	168.33	3.7	FF 67	4P	58
					FA 67	4P	49
					FAF67	4P	55
	4.3	404	199.70	1.41	F 57	6P	45
	4.6	371	183.60	1.54	FF 57	6P	51
	5.4	318	157.09	1.79	FA 57	6P	45
	6.2	275	136.16	2.1	FAF57	6P	50
	6.7	257	127.27	2.2			
	7.6	226	111.91	2.5			
	7.0	247	199.70	2.3	F 57	4P	41
	7.6	227	183.60	2.5	FF 57	4P	47
	8.8	194	157.09	2.9	FA 57	4P	41
	10	168	136.16	3.4	FAF57	4P	46
	11	157	127.27	3.6			
	5.7	300	148.50	1.27	F 47	6P	35
	6.7	255	126.00	1.49	FF 47	6P	38
	7.3	236	116.70	1.61	FA 47	6P	35
					FAF47	6P	37
	9.4	184	148.50	2.1	F 47	4P	31
	11	156	126.00	2.4	FF 47	4P	34
	12	144	116.74	2.6	FA 47	4P	31
					FAF47	4P	33
	8.3	208	102.61	0.92	F 37	6P	29
	9.7	177	87.75	1.07	FF 37	6P	31
	10	165	81.56	1.15	FA 37	6P	29
	12	144	71.04	1.32	FAF37	6P	30
	14	127	102.61	1.50	F 37	4P	25
	16	109	87.75	1.75	FF 37	4P	27
	17	101	81.56	1.88	FA 37	4P	25
	20	88	71.04	2.2	FAF37	4P	26
	21	82	66.53	2.3			
	24	73	58.68	2.6			
	25	68	55.25	2.8			
	27	64	52.09	2.9	F 37	4P	25
	28	60	48.80	3.1	FF 37	4P	27
	32	53	43.05	3.6	FA 37	4P	25
	36	47	38.21	4.0	FAF37	4P	26
	39	45	36.08	4.3			
	43	40	32.26	4.8			
	48	36	28.95	5.3			
	58	30	23.92	6.4			
	67	26	20.82	7.4			

电动机功率 Power (KW)	输出转速 Output speed (r/min)	输出转矩 Output torque (N · m)	传动比 Ratio (I)	使用系数 Service factor (fB)	机型号 Type	电机极数 Motor pole	重量 Weight (kg)
0.18	76	23	18.31	8.4	F 37	4P	25
	81	21	17.22	8.9	FF 37	4P	27
	96	18	14.49	11	FA 37	4P	25
	107	16	13.00	12	FAF37	4P	26
	119	14	11.72	12			
	131	13	10.60	13			
	152	11	9.17	15			
	176	10	7.90	17			
	202	8.5	6.88	16			
	230	7.5	6.04	17			
	261	6.6	5.33	18			
	277	6.2	5.01	18			
	331	5.2	4.20	20			
0.25	0.16	14239	8726	0.80	F 127 R77	4P	625
	0.19	12225	7492	0.93	FF 127 R77	4P	675
	0.21	10910	6686	1.04	FA 127 R77	4P	590
	0.24	9639	5907	1.18	FAF127 R77	4P	630
	0.27	8364	5126	1.36			
	0.31	7385	4526	1.54			
	0.23	9812	6013	0.80	F 107 R77	4P	375
	0.27	8529	5227	0.86	FF 107 R77	4P	400
	0.30	7498	4595	0.99	FA 107 R77	4P	360
	0.35	6494	3980	1.12	FAF107 R77	4P	380
	0.39	5802	3556	1.26			
	0.45	5044	3091	1.45			
	0.51	4438	2720	1.64			
	0.59	3874	2374	1.88			
	0.67	3383	2073	2.2			
	0.75	3009	1844	2.4			
	0.88	2567	1573	2.9			
	1.0	2258	1384	3.2			
	0.47	4827	2958	0.85	F 97 R57	4P	263
	0.56	4083	2502	1.00	FF 97 R57	4P	298
	0.63	3595	2203	1.14	FA 97 R57	4P	258
	0.71	3215	1970	1.27	FAF97 R57	4P	278
	0.81	2805	1719	1.46			
	0.91	2500	1532	1.63			
	1.0	2160	1324	1.89			
	1.2	1922	1178	2.1			
	1.4	1663	1019	2.5			
	0.72	3170	1943	0.90	F 87 R57	4P	168
	0.81	2808	1721	1.01	FF 87 R57	4P	183
	0.91	2493	1528	1.14	FA 87 R57	4P	158
	1.1	2157	1322	1.32	FAF87 R57	4P	173
	1.2	1828	1120	1.56			
	1.3	1702	1043	1.67			
	1.6	1436	880	1.98			
	1.8	1289	790	2.2			
	2.1	1085	655	2.6			
	1.3	1681	1030	0.80	F 77 R37	4P	103
	1.5	1495	916	0.95	FF 77 R37	4P	114
	1.7	1327	813	0.80	FA 77 R37	4P	100
	2.0	1162	712	1.23	FAF77 R37	4P	106
	2.3	992	608	1.44			
	2.6	883	541	1.61			
	2.9	783	480	1.82			
	3.3	687	421	2.1			
	2.1	1061	650	0.80	F 67 R37	4P	71
	2.4	937	574	0.83	FF 67 R37	4P	77
	2.7	834	511	0.93	FA 67 R37	4P	68
	3.2	711	436	1.09	FAF67 R37	4P	74

电动机功率 Power (KW)	输出转速 Output speed (r/min)	输出转矩 Output torque (N · m)	传动比 Ratio (I)	使用系数 Service factor (fB)	机型号 Type	电机极数 Motor pole	重量 Weight (kg)
0.25	4.2	545	334	1.43	F 67 R37	4P	71
	4.5	509	312	1.53	FF 67 R37	4P	77
	5.4	423	259	1.84	FA 67 R37	4P	68
	5.9	382	234	2.0	FAF67 R37	4P	74
	6.7	341	209	2.3			
	3.5	641	393	0.89	F 57 R37	4P	60
	4.2	545	334	1.05	FF 57 R37	4P	66
	5.4	423	259	1.35	FA 57 R37	4P	60
	6.9	328	201	1.74	FAF57 R37	4P	65
	7.6	300	184	1.90			
	8.1	281	172	2.0			
	3.0	805	286.60	1.77	F 77	6P	90
	3.2	748	266.30	1.91	FF 77	6P	101
	3.7	653	232.40	2.2	FA 77	6P	87
	4.2	572	203.70	2.5	FAF77	6P	93
	4.4	548	195.10	1.42	F 67	6P	58
	5.1	473	168.30	1.65	FF 67	6P	64
	5.4	442	157.20	1.76	FA 67	6P	55
	6.2	388	138.20	2.0	FAF67	6P	61
	7.1	335	195.10	2.3	F 67	4P	56
	8.3	289	168.33	2.7	FF 67	4P	62
	8.8	270	157.17	2.9	FA 67	4P	53
	10	237	138.20	3.3	FAF67	4P	59
	4.3	561	199.70	1.02	F 57	6P	47
	4.6	516	183.60	1.11	FF 57	6P	53
	5.4	441	157.09	1.29	FA 57	6P	47
	6.2	382	136.16	1.49	FAF57	6P	52
	6.7	357	127.27	1.59			
	7.6	314	111.91	1.81			
	7.0	343	199.70	1.66	F 57	4P	45
	7.6	315	183.60	1.81	FF 57	4P	51
	8.8	270	157.09	2.1	FA 57	4P	45
	10	234	136.16	2.4	FAF57	4P	50
	11	219	127.27	2.6			
	12	192	111.91	3.0			
	5.7	417	148.50	0.91	F 47	6P	37
	6.7	354	126.00	1.07	FF 47	6P	40
	7.3	328	116.70	1.16	FA 47	6P	37
	7.8	305	108.50	1 .25	FAF47	6P	39
	9.4	255	148.50	1.49	F 47	4P	35
	11	216	126.00	1.76	FF 47	4P	38
	12	201	116.74	1.90	FA 47	4P	35
	13	186	108.50	2.0	FAF47	4P	37
	16	152	88.50	2.5			
	14	176	102.61	1.08	F 37	4P	29
	16	151	87.57	1.26	FF 37	4P	31
	17	140	81.56	1.36	FA 37	4P	29
	20	122	71.04	1.56	FAF37	4P	30
	21	114	66.53	1.66			
	24	101	58.68	1.89			
	25	95	55.25	2.0			
	27	89	52.09	2.1			
	28	84	48.80	2.3			
	32	74	43.05	2.6			
	36	66	38.21	2.9			
	39	62	36.08	3.1			
	43	55	32.2	3.4			

电动机功率 Power (KW)	输出转速 Output speed (r/min)	输出转矩 Output torque (N · m)	传动比 Ratio (I)	使用系数 Service factor (fB)	机型号 Type	电机极数 Motor pole	重量 Weight (kg)
0.25	48	50	28.95	3.8	F 37	4P	29
	58	41	23.92	4.6	FF 37	4P	31
	67	36	20.82	5.3	FA 37	4P	29
	76	31	18.31	6.0	FAF37	4P	30
	81	30	17.22	6.4			
	96	25	14.49	7.6			
	107	22	13.00	8.5			
	119	20	11.72	9.0			
	131	18	10.60	9.6			
	152	16	9.17	11			
	176	14	7.90	12			
	202	12	6.88	11			
	230	10	6.04	12			
	261	9.1	5.33	13			
	277	8.6	5.01	13			
	331	7.2	4.20	14			
0.37	0.21	16147	6686	0.80	F 127 R77	4P	626
	0.24	14265	5907	0.80	FF 127 R77	4P	676
	0.27	12379	5126	0.92	FA 127 R77	4P	591
	0.31	10930	4526	1.04	FAF127 R77	4P	631
	0.35	9602	3976	1.19			
	0.40	8436	3493	1.35			
	0.45	7387	3059	1.54			
	0.45	7465	3091	0.98	F 107 R77	4P	376
	0.51	6569	2720	1.11	FF 107 R77	4P	401
	0.59	5733	2374	1.27	FA 107 R77	4P	361
	0.67	5006	2073	1.46	FAF107 R77	4P	381
	0.75	4453	1844	1.64			
	0.88	3799	1573	1.96			
	1.0	3342	1384	2.2			
	0.63	5320	2203	0.80	F 97 R57	4P	294
	0.71	4758	1970	0.86	FF 97 R57	4P	299
	0.81	4151	1719	0.98	FA 97 R57	4P	259
	0.91	3700	1532	1.10	FAF97 R57	4P	279
	1.0	3197	1324	1.28			
	1.2	2845	1178	1.44			
	1.4	2461	1019	1.66			
	1.5	2171	899	1.88			
	1.1	3193	1322	0.89	F 87 R57	4P	169
	1.2	2705	1120	1.05	FF 87 R57	4P	184
	1.3	2519	1043	1.13	FA 87 R57	4P	159
	1.6	2125	880	1.34	FAF87 R57	4P	174
	1.8	1908	790	1.49			
	2.1	1606	665	1.77			
	2.3	1485	615	1.92			
	2.7	1244	515	2.3			
	3.1	1077	446	2.6			
	1.7	1963	813	0.80	F 77 R37	4P	104
	2.0	1719	712	0.83	FF 77 R37	4P	115
	2.3	1468	608	0.97	FA 77 R37	4P	101
	2.6	1307	541	1.09	FAF77 R37	4P	107
	2.9	1159	480	1.23	F 77 R37	4P	104
	3.3	1017	421	1.40	FF 77 R37	4P	115
	3.7	906	375	1.16	FA 77 R37	4P	101
	4.4	770	319	1.85	FAF77 R37	4P	107

电动机功率 Power (KW)	输出转速 Output speed (r/min)	输出转矩 Output torque (N・m)	传动比 Ratio (I)	使用系数 Service factor (fB)	机型号 Type	电机极数 Motor pole	重量 Weight (kg)
0.37	3.2	1053	436	0.80	F 67 R37	4P	72
	3.6	925	383	0.84	FF 67 R37	4P	78
	4.2	807	334	0.97	FA 67 R37	4P	69
	4.5	753	312	1.03	FAF67 R37	4P	75
	5.4	625	259	1.25			
	5.9	565	234	1.38			
	6.7	505	209	1.54			
	5.4	625	259	0.91	F 57 R37	4P	61
	6.9	485	201	1.17	FF 57 R37	4P	67
	7.6	444	184	1.28	FA 57 R37	4P	61
	8.1	415	172	1.37	FAF57 R37	4P	66
	9.1	369	153	1.54			
	11	314	130	1.82			
	2.5	1423	269.80	2.0	F 87	8P	151
	2.6	1351	256.30	2.1	FF 87	8P	166
	3.0	1196	226.70	2.4	FA 87	8P	141
	3.4	1053	199.60	2.7	FAF87	8P	156
	3.3	1077	269.80	2.6	F 87	6P	145
	3.5	1023	256.20	2.8	FF 87	6P	160
	3.9	905	226.70	3.1	FA 87	6P	135
					FAF87	6P	150
	3.8	928	232.40	1.54	F 77	6P	93
	4.3	813	203.70	1.75	FF 77	6P	104
	4.6	761	190.60	1.87	FA 77	6P	90
	5.3	672	168.40	2.1	FAF77	6P	96
	6.2	568	142.30	2.5			
	4.9	729	286.59	1.96	F 77	4P	89
	5.2	677	266.25	2.1	FF 77	4P	100
	6.0	591	232.37	2.4	FA 77	4P	86
	6.8	518	203.70	2.8	FAF77	4P	92
	5.3	672	168.30	1.16	F 67	6P	61
	5.6	628	157.20	1.24	FF 67	6P	67
	6.4	552	138.20	1.41	FA 67	6P	58
	7.2	490	122.70	1.59	FAF67	6P	64
	7.1	496	195.10	1.57	F 67	4P	57
	8.3	428	168.33	1.82	FF 67	4P	63
	8.8	400	157.17	1.95	FA 67	4P	54
	10	351	138.20	2.2	FAF67	4P	60
	11	312	122.68	2.5			
	5.6	627	157.09	0.91	F 57	6P	50
	6.5	544	136.16	1.05	FF 57	6P	56
	7.0	508	127.27	1.12	FA 57	6P	50
	7.9	447	111.91	1.28	FAF57	6P	55
	7.0	508	199.70	1.12	F 57	4P	46
	7.6	467	183.60	1.22	FF 57	4P	52
	8.8	399	157.10	1.43	FA 57	4P	46
	10	346	136.16	1.65	FAF57	4P	51
	11	324	127.27	1.76			
	12	284	111.90	2.0			
	15	238	93.47	2.4			
	17	212	83.46	2.7			
	9.4	377	148.50	1.01	F 47	4P	36
	11	320	126.00	1.19	FF 47	4P	39
	12	297	116.74	1.28	FA 47	4P	36
	13	276	108.50	1.38	FAF47	4P	38

电动机功率 Power (KW)	输出转速 Output speed (r/min)	输出转矩 Output torque (N · m)	传动比 Ratio (I)	使用系数 Service factor (fB)	机型号 Type	电机极数 Motor pole	重量 Weight (kg)
0.37	16	225	88.50	1.69	F 47	4P	36
	18	198	78.07	1.91	FF 47	4P	39
	20	176	69.30	2.2	FA 47	4P	36
	21	166	65.42	2.3	FAF47	4P	38
	16	223	87.75	0.85	F 37	4P	30
	17	207	81.56	0.92	FF 37	4P	32
	20	181	71.04	1.05	FA 37	4P	30
	21	169	66.53	1.12	FAF37	4P	31
	24	149	58.68	1.27			
	25	140	55.25	1.35			
	27	132	52.09	1.43			
	28	124	48.80	1.53			
	32	109	43.05	1.74			
	36	97	38.21	1.96			
	39	92	36.08	2.1			
	43	82	32.26	2.3			
	48	74	28.95	2.6			
	58	61	23.92	3.1			
	67	53	20.82	3.6			
	76	47	18.31	4.1			
	81	44	17.22	4.3			
	96	37	14.49	5.2			
	107	33	13.00	5.7			
	119	30	11.72	6.1			
	131	27	10.60	6.5			
	152	23	9.17	7.1			
	176	20	7.90	8.0			
	202	17	6.88	7.6			
	230	15	6.04	8.4			
	261	14	5.33	8.8			
	277	13	5.01	8.9			
	331	11	4.20	9.8			
0.55	0.21	23302	6491	0.80	F 157 R97	4P	1015
	0.25	19586	5456	0.87	FF 157 R97	4P	1115
	0.29	17335	4829	0.99	FA 157 R97	4P	995
	0.33	15189	4231	1.13	FAF157 R97	4P	1045
	0.39	12920	3599	1.32			
	0.43	11509	3206	1.49			
	0.50	9958	2774	1.72			
	0.57	8709	2426	1.96			
	0.83	6045	1684	2.8			
	0.95	5234	1458	3.3			
	1.0	4782	1332	3.6			
	1.2	4143	1154	4.1			
	0.35	14273	3976	0.80	F 127 R77	4P	630
	0.40	12539	3493	0.91	FF 127 R77	4P	680
	0.45	10981	3059	1.04	FA 127 R77	4P	595
					FAF127 R77	4P	635
	0.59	8522	2374	0.86	F 107 R77	4P	380
	0.67	7442	2073	0.98	FF 107 R77	4P	405
	0.75	6620	1844	1.10	FA 107 R77	4P	365
	0.88	5647	1573	1.32	FAF107 R77	4P	385
	1.0	4968	1384	1.47			
	1.1	4484	1249	1.63			
	1.3	3934	1096	1.85			
	1.4	3514	979	2.1			
	1.6	3076	857	2.4			
	1.8	2700	752	2.7			
	2.2	2258	629	3.2			

电动机功率 Power (KW)	输出转速 Output speed (r/min)	输出转矩 Output torque (N・m)	传动比 Ratio (I)	使用系数 Service factor (fB)	机型号 Type	电机极数 Motor pole	重量 Weight (kg)
0.55	1.0	4753	1324	0.86	F 97 R57	4P	268
	1.2	4229	1178	0.97	FF 97 R57	4P	303
	1.4	3658	1019	1.12	FA 97 R57	4P	263
	1.5	3227	899	1.27	FAF97 R57	4P	283
	1.8	2825	787	1.45			
	2.0	2477	690	1.65			
	2.3	2165	603	1.89			
	2.6	1910	532	2.1			
	3.0	1680	468	2.4			
	3.4	1447	403	2.8			
	3.9	1296	361	3.2			
	1.6	3159	880	0.90	F 87 R57	4P	173
	1.8	2836	790	1.00	FF 87 R57	4P	188
	2.1	2387	665	1.19	FA 87 R57	4P	163
	2.3	2208	615	1.29	FAF87 R57	4P	178
	2.7	1849	515	1.54			
	3.1	1601	446	1.78			
	4.1	1217	339	2.3			
	2.6	1942	541	0.80	F 77 R37	4P	108
	2.9	1723	480	0.83	FF 77 R37	4P	119
	3.3	1511	421	0.94	FA 77 R37	4P	105
	3.7	1346	375	0.78	FAF77 R37	4P	111
	4.4	1145	319	1.24			
	5.4	930	259	0.84	F 67 R37	4P	76
	5.9	840	234	0.93	FF 67 R37	4P	82
	6.7	750	209	1.04	FA 67 R37	4P	73
	7.8	639	178	1.22	FAF67 R37	4P	79
	2.4	2158	275.30	1.89	F 97	8P	249
	2.7	1936	246.90	2.1	FF 97	8P	284
	2.9	1798	229.40	2.3	FA 97	8P	244
					FAF97	8P	264
	2.5	2115	269.80	1.35	F 87	8P	154
	2.6	2008	256.20	1.42	FF 87	8P	169
	3.0	1777	226.70	1.60	FA 87	8P	144
	3.4	1565	199.60	1.82	FAF87	8P	159
	3.3	1601	269.80	1.78	F 87	6P	147
	3.5	1521	256.20	1.87	FF 87	6P	162
	3.9	1340	225.70	2.1	FA 87	6P	137
					FAF87	6P	152
	3.8	1379	232.40	1.03	F 77	6P	95
	4.3	1209	203.70	1.18	FF 77	6P	106
	4.6	1131	190.60	1.26	FA 77	6P	92
	5.3	999	168.40	1.43	FAF77	6P	98
	6.2	845	142.30	1.69			
	6.9	761	128.30	1.87			
	6.0	878	232.37	1.62	F 77	4P	93
	6.8	770	203.70	1.85	FF 77	4P	104
	7.3	720	190.62	1.98	FA 77	4P	90
	8.3	636	168.38	2.2	FAF77	4P	96
	9.8	538	142.27	2.7			
	11	485	128.35	2.9			
	12	440	116.49	3.2			
	13	411	108.68	3.5			
	15	360	95.31	4.0			
	8.3	636	168.33	1.22	F 67	4P	61
	8.8	594	157.17	1.31	FF 67	4P	67
	10	522	138.20	1.49	FA 67	4P	58
	11	464	122.68	1.68	FAF67	4P	64
	13	415	109.75	1.88			
	15	355	93.94	2.2			
	16	338	89.42	2.3			
	17	307	81.29	2.5			

电动机功率 Power (KW)	输出转速 Output speed (r/min)	输出转矩 Output torque (N · m)	传动比 Ratio (I)	使用系数 Service factor (fB)	机型号 Type	电机极数 Motor pole	重量 Weight (kg)
0.55	8.8	594	157.09	0.96	F 57	4P	50
	10	515	136.16	1.11	FF 57	4P	56
	11	481	127.27	1.19	FA 57	4P	50
	12	423	111.91	1.35	FAF57	4P	55
	15	353	93.47	1.61			
	17	315	83.46	1.81			
	19	271	71.63	2.1			
	21	253	66.95	2.3			
	24	222	58.87	2.6			
	13	410	108.50	0.93	F 47	4P	40
	16	334	88.50	1.14	FF 47	4P	43
	18	295	78.07	1.29	FA 47	4P	40
	20	262	69.30	1.45	FAF47	4P	42
	21	247	65.42	1.54			
	25	209	55.40	1.82			
	29	181	47.98	2.1			
	33	160	42.47	2.4			
	24	222	58.68	0.86	F 37	4P	34
	25	209	55.25	0.91	FF 37	4P	36
	27	197	52.09	0.97	FA 37	4P	34
	28	184	48.80	1.03	FAF37	4P	35
	32	163	43.05	1.17			
	36	144	38.21	1.32			
	39	136	36.08	1.39			
	43	122	32.26	1.56			
	48	109	28.95	1.74			
	58	90	23.92	2.1			
	67	79	20.82	2.4			
	76	69	18.31	2.7			
	81	65	17.22	2.9			
	96	55	14.49	3.5			
	107	49	13.00	3.9			
	119	44	11.72	4.1			
	131	40	10.60	4.4			
	152	35	9.17★	4.8			
	176	30	7.90★	5.4			
	202	26	6.88	5.1			
	230	23	6.04	5.6			
	261	20	5.33	5.9			
	277	19	5.01	6.0			
	331	16	4.20	6.6			
	371	14	3.75	7.0			
0.75	0.50	13579	2774	1.26	F 157 R97	4P	1016
	0.57	11876	2426	1.44	FF 157 R97	4P	1116
	0.83	8244	1684	2.1	FA 157 R97	4P	996
	0.95	7137	1458	2.4	FAF157 R97	4P	1046
	1.0	6520	1332	2.6			
	1.2	5649	1154	3.0			
	0.45	14975	3059	0.80	F 127 R77	4P	631
	0.52	13193	2695	0.86	FF 127 R77	4P	681
	0.60	11308	2310	1.01	FA 127 R77	4P	596
	0.69	9810	2004	1.16	FAF127 R77	4P	636
	0.79	8591	1755	1.33			
	0.85	8023	1639	1.42			
	0.75	9027	1844	0.81	F 107 R77	4P	381
	0.88	7700	1573	0.97	FF 107 R77	4P	406
	1.0	6775	1384	1.08	FA 107 R77	4P	366
	1.1	6114	1249	1.19	FAF107 R77	4P	386
	1.3	5365	1096	1.36			
	1.4	4792	979	1.52			
	1.6	4195	857	1.74			
	1.8	3681	752	1.98			
	2.2	3079	629	2.4			
	2.5	2746	561	2.7			
	2.8	2408	492	3.1			
		2154	440	3.4			

电动机功率 Power (KW)	输出转速 Output speed (r/min)	输出转矩 Output torque (N・m)	传动比 Ratio (I)	使用系数 Service factor (fB)	机型号 Type	电机极数 Motor pole	重量 Weight (kg)
0.75	1.4	4988	1019	0.82	F 97 R57	4P	269
	1.5	4401	899	0.93	FF 97 R57	4P	304
	1.8	3853	787	1.06	FA 97 R57	4P	264
	2.0	3378	690	1.21	FAF97 R57	4P	284
	2.3	2952	603	1.38			
	2.6	2604	532	1.57			
	3.0	2291	468	1.78			
	3.4	1973	403	2.1			
	3.9	1767	361	2.3			
	2.1	3255	665	0.88	F 87 R57	4P	174
	2.3	3011	615	0.95	FF 87 R57	4P	189
	2.7	2521	515	1.13	FA 87 R57	4P	164
	3.1	2183	446	1.31	FAF87 R57	4P	179
	4.1	1659	339	1.72			
	3.7	1836	375	0.80	F 77 R37	4P	109
	4.4	1562	319	0.91	FF 77 R37	4P	120
	4.9	1390	284	1.02	FA 77 R37	4P	106
					FAF77 R37	4P	112
	2.7	2619	248.60	2.8	F 107	8P	346
					FF 107	8P	371
					FA 107	8P	331
					FAF107	8P	351
	2.5	2900	275.30	1.41	F 97	8P	256
	2.8	2601	246.90	1.57	FF 97	8P	291
	3.0	2416	229.40	1.69	FA 97	8P	251
					FAF97	8P	271
	3.3	2167	275.30	1.89	F 97	6P	246
	3.7	1943	246.90	2.1	FF 97	6P	281
	4.0	1806	229.40	2.3	FA 97	6P	241
					FAF97	6P	261
	3.4	2124	269.80	1.34	F 87	6P	151
	3.6	2017	256.20	1.41	FF 87	6P	166
	4.0	1776	225.70	1.60	FA 87	6P	141
	4.6	1571	199.60	1.81	FAF87	6P	156
	5.2	1381	175.40	2.1			
	5.8	1227	155.90	2.3			
	5.2	1390	269.75	2.1	F 87	4P	146
	5.4	1320	256.22	2.2	FF 87	4P	161
	6.1	1168	226.68	2.4	FA 87	4P	136
					FAF87	4P	151
	4.5	1603	203.70	0.89	F 77	6P	99
	4.8	1500	190.60	0.95	FF 77	6P	110
	5.4	1325	168.40	1.08	FA 77	6P	96
	6.4	1120	142.30	1.27	FAF77	6P	102
	7.1	1010	128.30	1.41			
	6.0	1197	232.37	1.19	F 77	4P	94
	6.8	1050	203.70	1.36	FF 77	4P	105
	7.3	982	190.62	1.45	FA 77	4P	91
	8.3	868	168.38	1.64	FAF77	4P	97
	9.8	733	142.27	1.94			
	11	661	128.35	2.2			
	12	600	116.49	2.4			
	13	560	108.68	2.5			
	15	491	95.31	2.9			
	8.3	867	168.33	0.90	F 67	4P	62
	8.8	810	157.17	0.96	FF 67	4P	68
	10	712	138.20	1.09	FA 67	4P	59
	11	632	122.68	1.23	FAF67	4P	65
	13	566	109.75	1.38			
	15	484	93.94	1.61			

电动机功率 Power (KW)	输出转速 Output speed (r/min)	输出转矩 Output torque (N · m)	传动比 Ratio (I)	使用系数 Service factor (fB)	机型号 Type	电机极数 Motor pole	重量 Weight (kg)
0.75	16	461	89.42	1.69	F 67	4P	62
	17	419	81.29	1.86	FF 67	4P	68
	21	342	66.45	2.3	FA 67	4P	59
	22	321	62.33	2.4	FAF67	4P	65
	11	656	127.27	0.87	F 57	4P	51
	12	577	111.91	0.99	FF 57	4P	57
	15	482	93.47	1.18	FA 57	4P	51
	17	430	83.46	1.33	FAF57	4P	56
	19	369	71.63	1.54			
	21	345	66.95	1.65			
	24	303	58.87	1.88			
	18	402	78.07	0.94	F 47	4P	41
	20	357	69.30	1.06	FF 47	4P	44
	21	337	65.42	1.13	FA 47	4P	41
	25	285	55.40	1.33	FAF47	4P	43
	29	247	47.98	1.54			
	33	219	42.47	1.74			
	39	184	35.73	2.1			
	41	174	33.76	2.2			
	44	162	31.46	2.3			
	47	151	29.40	2.5			
	50	142	27.53	2.7			
	28	251	48.80	0.80	F 37	4P	35
	32	222	43.05	0.86	FF 37	4P	37
	36	197	38.21	0.96	FA 37	4P	35
	39	186	36.08	1.02	FAF37	4P	36
	43	166	32.26	1.14			
	48	149	28.95	1.27			
	58	123	23.92	1 .54			
	67	107	20.82	1.77			
	76	94	18.31	2.0			
	81	89	17.22	2.1			
	96	75	14.49	2.5			
	107	67	13.00	2.8			
	119	60	11.72	3.0			
	131	55	10.60	3.2			
	152	47	9.17	3.5			
	176	41	7.90	4.0			
	202	35	6.88	3.8			
	230	31	6.04	6.1			
	261	27	5.33	4.3			
	277	26	5.01	4.4			
	331	22	4.20	4.8			
	371	19	3.75	5.2			
1.1	0.50	19774	2774	0.86	F 157 R97	4P	1021
	0.58	17293	2426	0.99	FF 157 R97	4P	1121
	0.65	15404	2161	1.11	FA 157 R97	4P	1001
	0.72	13772	1932	1.24	FAF157 R97	4P	1051
	0.83	12004	1684	1.42			
	0.96	10393	1458	1.65			
	1.1	9495	1332	1.80			
	1.2	8226	1154	2.1			
	1.5	6765	949	2.5			
	1.7	6023	845	2.8			
	1.8	5403	758	3.2			
	2.8	3564	500	4.8			
	3.1	3194	448	5.4			
	0.70	14285	2004	0.80	F 127 R77	4P	636
	0.80	12510	1755	0.91	FF 127 R77	4P	686
	0.85	11683	1639	0.98	FA 127 R77	4P	601
	1.0	9802	1375	1.16	FAF127 R77	4P	641
	1.2	8625	1210	1.32			
	1.3	7820	1097	1.46			

电动机功率 Power (KW)	输出转速 Output speed (r/min)	输出转矩 Output torque (N · m)	传动比 Ratio (I)	使用系数 Service factor (fB)	机型号 Type	电机极数 Motor pole	重量 Weight (kg)
1.1	1.1	8903	1249	0.82	F 107 R77	4P	386
	1.3	7813	1096	0.93	FF 107 R77	4P	411
	1.4	6979	979	1.05	FA 107 R77	4P	371
	1.6	6109	857	1.19	FAF107 R77	4P	391
	1.9	5361	752	1.36			
	2.2	4484	629	1.63			
	2.0	4919	690	0.83	F 97 R57	4P	274
	2.3	4298	603	0.95	FF 97 R57	4P	309
	2.6	3792	532	1.08	FA 97 R57	4P	269
	3.0	3336	468	1.22	FAF97 R57	4P	289
	3.5	2873	403	1.42			
	3.9	2573	361	1.59			
	3.1	3179	446	0.90	F 87 R57	4P	179
	4.1	2417	339	1.18	FF 87 R57	4P	194
	4.7	2131	299	1.34	FA 87 R57	4P	169
	5.6	1782	250	1.60	FAF87 R57	4P	184
	2.7	3841	248.60	1.90	F 107	8P	349
	3.1	3363	217.70	2.2	FF 107	8P	374
	3.3	3162	204.70	2.3	FA 107	8P	334
	3.7	2818	182.40	2.6	FAF107	8P	354
	3.3	3178	275.30	1.29	F 97	6P	250
	3.7	2850	246.90	1.43	FF 97	6P	285
	4.0	2648	229.40	1.54	FA 97	6P	245
	4.9	2163	187.40	1.89	FAF97	6P	265
	5.3	1975	171.10	2.1			
	5.1	2066	275.28	1.98	F 97	4P	246
	5.7	1852	246.87	2.2	FF 97	4P	281
	6.1	1721	229.38	2.4	FA 97	4P	241
					FAF97	4P	261
	3.4	3115	269.80	0.92	F 87	6P	155
	3.6	2958	256.20	0.96	FF 87	6P	170
	4.0	2605	225.70	1.09	FA 87	6P	145
	4.6	2304	199.60	1.24	FAF87	6P	160
	5.2	2025	175.40	1.41			
	5.8	1800	155.90	1.58			
	5.2	2024	269.75	1.41	F 87	4P	151
	5.5	1923	256.22	1.48	FF 87	4P	166
	6.2	1701	226.68	1.68	FA 87	4P	141
	7.0	1497	199.56	1.90	FAF87	4P	156
	8.0	1316	175.45	2.2			
	9.0	1170	155.93	2.4			
	11	996	132.75	2.9			
	11	947	126.26	3.0			
	6.9	1528	203.70	0.93	F 77	4P	99
	7.3	1430	190.62	1.00	FF 77	4P	110
	8.3	1263	168.38	1.13	FA 77	4P	96
	9.8	1068	142.27	1.33	FAF77	4P	102
	11	963	128.35	1.48			
	12	874	116.49	1.63			
	13	816	108.68	1.75			
	15	715	95.31	1.99			
	17	632	84.26	2.3			
	19	563	74.98	2.5			
	11	921	122.68	0.85	F 67	4P	67
	13	823	109.75	0.95	FF 67	4P	73
	15	705	93.94	1.11	FA 67	4P	64
	16	671	89.42	1.16	FAF67	4P	70
	17	610	81.29	1.28			
	21	499	66.45	1.56			
	22	468	62.33	1.67			
	25	413	55.03	1.89			
	27	386	51.44	2.0			

电动机功率 Power (KW)	输出转速 Output speed (r/min)	输出转矩 Output torque (N · m)	传动比 Ratio (I)	使用系数 Service factor (fB)	机型号 Type	电机极数 Motor pole	重量 Weight (kg)
1.1	33	314	41.81	2.5	F 67	4P	67
	36	294	39.16	2.5	FF 67	4P	73
	38	276	36.73	2.8	FA 67	4P	64
	41	259	34.49	2.7	FAF67	4P	70
	17	626	83.46	0.91	F 57	4P	56
	20	537	71.63	1.06	FF 57	4P	62
	21	502	66.95	1.13	FA 57	4P	56
	24	442	58.87	1.29	FAF57	4P	61
	28	369	49.17	1.54			
	32	329	43.90	1.73			
	38	280	37.32	2.0			
	41	259	34.49	2.2			
	47	222	29.59	2.6			
	25	416	55.40	0.91	F 47	4P	46
	29	360	47.98	1.06	FF 47	4P	49
	33	319	42.47	1.19	FA 47	4P	46
	39	268	35.73	1.42	FAF47	4P	48
	41	253	33.76	1.50			
	44	236	31.46	1.61			
	48	221	29.40	1.72			
	51	207	27.53	1.84			
	54	194	25.84	1.96			
	65	162	21.56	2.3			
	70	151	20.07	2.5			
	43	242	32.26	0.80	F 37	4P	40
	48	217	28.95	0.87	FF 37	4P	42
	59	180	23.92	1.06	FA 37	4P	40
	57	156	20.82	1.22	FAF37	4P	41
	76	137	18.31	1.38			
	81	129	17.22	1.47			
	97	109	14.49	1.75			
	108	98	13.00	1.95			
	119	88	11.72	2.1			
	132	80	10.60	2.2			
	153	69	9.17	2.4			
	177	59	7.90	2.7			
	203	52	6.88	2.6			
	232	45	6.04	2.8			
	263	40	5.33	3.0			
	279	38	5.01	3.0			
	333	32	4.20	3.3			
	374	28	3.75	3.5			
1.5	0.58	23582	2426	0.80	F 157 R97	4P	1025
	0.72	18780	1932	0.91	FF 157 R97	4P	1125
	0.83	16369	1684	1.04	FA 157 R97	4P	1005
	0.96	14173	1458	1.21	FAF157 R97	4P	1055
	1.1	12948	1332	1.32			
	1.2	11217	1154	1.52			
	1.5	9225	949	1.85			
	1.7	8214	845	2.1			
	1.8	7368	758	2.3			
	2.8	4860	500	3.5			
	3.1	4355	448	3.9			
	0.85	15932	1639	0.80	F 127 R77	4P	640
	1.0	13366	1375	0.85	FF 127 R77	4P	690
	1.2	11762	1210	0.97	FA 127 R77	4P	605
	1.3	10663	1097	1.07	FAF127 R77	4P	645
	1.5	9011	927	1.27			
	1.7	7951	818	1.43			
	2.0	6970	717	1.64			
	2.1	6416	660	1.78			
	1.4	9516	979	0.80	F 107 R77	4P	390
	1.6	8330	857	0.88	FF 107 R77	4P	415
	1.9	7310	752	1.00	FA 107 R77	4P	375
	2.2	6114	629	1.19	FAF107 R77	4P	395

电动机功率 Power (KW)	输出转速 Output speed (r/min)	输出转矩 Output torque (N · m)	传动比 Ratio (I)	使用系数 Service factor (fB)	机型号 Type	电机极数 Motor pole	重量 Weight (kg)
1.5	2.5	5453	561	1.34	F 107 R77	4P	390
	2.8	4783	492	1.56	FF 107 R77	4P	415
	3.2	4277	440	1.71	FA 107 R77	4P	375
	3.7	3645	375	2.0	FAF107 R77	4P	395
	2.6	5171	532	0.80	F 97 R57	4P	278
	3.0	4549	468	0.90	FF 97 R57	4P	313
	3.5	3917	403	1.04	FA 97 R57	4P	273
	3.9	3509	361	1.16	FAF97 R57	4P	293
	4.1	3295	339	0.86	F 87 R57	4P	183
	4.7	2906	299	0.98	FF 87 R57	4P	198
	5.6	2430	250	1.17	FA 87 R57	4P	173
					FAF87 R57	4P	188
	2.8	5161	248.60	1.41	F 107	8P	357
	3.2	4520	217.70	1.61	FF 107	8P	382
	3.4	4250	204.70	1.72	FA 107	8P	342
	3.8	3787	182.40	1.93	FAF107	8P	362
	3.7	3871	248.60	1.88	F 107	6P	346
	4.2	3390	217.70	2.2	FF 107	6P	371
	4.5	3187	204.70	2.3	FA 107	6P	331
	5.0	2840	182.40	2.6	FAF107	6P	351
	3.3	4287	275.30	0.95	F 97	6P	256
	3.7	3844	246.90	1.06	FF 97	6P	291
	4.0	3572	229.40	1.14	FA 97	6P	251
	4.9	2918	187.40	1.40	FAF97	6P	271
	5.4	2664	171.10	1.53			
	5.1	2817	275.28	1.45	F 97	4P	250
	5.7	2526	246.87	1.62	FF 97	4P	285
	6.1	2347	229.38	1.74	FA 97	4P	245
	7.5	1918	187.44	2.1	FAF97	4P	265
	8.2	1751	171.13	2.3			
	5.2	2760	269.75	1.03	F 87	4P	155
	5.5	2622	256.22	1.09	FF 87	4P	170
	6.2	2319	226.68	1.23	FA 87	4P	145
	7.0	2042	199.56	1.40	FAF87	4P	160
	8.0	1795	175.45	1.59			
	9.0	1595	155.93	1.79			
	11	1358	132.75	2.1			
	11	1292	126.26	2.2			
	13	1142	111.59	2.5			
	8.3	1723	168.38	0.83	F 77	4P	103
	9.8	1456	142.27	0.98	FF 77	4P	114
	11	1313	128.35	1.09	FA 77	4P	100
	12	1192	116.49	1.20	FAF77	4P	106
	13	1112	108.68	1.28			
	15	975	95.31	1.46			
	17	862	84.26	1.65			
	19	767	74.98	1.86			
	22	657	64.22	2.2			
	23	615	60.07	2.3			
	25	576	56.32	2.5			
	28	509	49.79	2.8			
	32	453	44.30	3.1			
	37	384	37.55	3.7			
	41	346	33.79	4.1			
	44	328	32.10	4.3			
	16	915	89.42	0.85	F 67	4P	71
	17	832	81.29	0.94	FF 67	4P	77
	21	680	66.45	1.15	FA 67	4P	68
	22	638	52.33	1.22	FAF67	4P	74
	25	563	55.03	1.38			
	27	526	51.44	1.48			
	33	428	41.81	1.82			

电动机功率 Power (KW)	输出转速 Output speed (r/min)	输出转矩 Output torque (N · m)	传动比 Ratio (I)	使用系数 Service factor (fB)	机型号 Type	电机极数 Motor pole	重量 Weight (kg)
1.5	36	401	39.16	1.85	F 67	4P	71
	38	376	36.73	2.1	FF 67	4P	77
	41	353	34.49	1.99	FA 67	4P	68
	43	332	32.43	2.3	FAF67	4P	74
	50	289	28.26	2.7			
	57	253	24.75	3.1			
	24	602	58.87	0.95	F 57	4P	60
	28	503	49.17	1.13	FF 57	4P	66
	32	449	43.90	1.27	FA 57	4P	60
	38	382	37.32	1.49	FAF57	4P	65
	41	353	34.49	1.35			
	47	303	29.59	1.71			
	33	435	42.47	0.87	F 47	4P	50
	39	366	35.73	1.04	FF 47	4P	53
	41	345	33.76	1.10	FA 47	4P	50
	44	322	31.46	1.18	FAF47	4P	52
	48	301	29.40	1.26			
	51	282	27.53	1.35			
	54	264	25.84	1.44			
	65	221	21.56	1.72			
	70	205	20.07	1.85			
	80	179	17.47	2.1			
	86	167	16.33	2.3			
	98	147	14.32	2.6			
	67	213	20.82	0.89	F 37	4P	44
	76	187	18.31	1.01	FF 37	4P	46
	81	176	17.22	1.08	FA 37	4P	44
	97	148	14.49	1.28	FAF37	4P	45
	108	133	13.00	1.43			
	119	120	11.72	1.51			
	132	108	10.60	1.62			
	153	94	9.17	1.77			
	177	81	7.90	2.0			
	203	70	6.88	1.89			
	232	62	6.04	2.1			
	263	55	5.33	2.2			
	279	51	5.01	2.2			
	333	43	4.20	2.4			
	374	38	3.75	2.6			
2.2	1.1	18723	1332	0.91	F 157 R97	4P	1033
	1.2	16221	1154	1.05	FF 157 R97	4P	1133
	1.5	13339	949	1.28	FA 157 R97	4P	1013
	1.7	11877	845	1.44	FAF157 R97	4P	1063
	1.9	10654	758	1.60			
	2.1	9614	684	1.78			
	2.5	7970	567	2.1			
	2.8	7028	500	2.4			
	3.2	6297	448	2.7			
	4.8	4147	295	4.1			
	5.4	3697	263	4.6			
	6.2	3233	230	5.3			
	7.4	2713	193	6.3			
	1.3	15419	1097	0.80	F 127 R77	4P	648
	1.5	13030	927	0.87	FF 127 R77	4P	698
	1.7	11498	818	0.99	FA 127 R77	4P	613
	2.0	10078	717	1.13	FAF127 R77	4P	653
	2.2	9277	660	1.23			
	2.6	7703	548	1.48			
	2.8	7140	508	1.60			
	3.3	6016	428	1.89			
	2.3	8841	629	0.83	F 107 R77	4P	398
	2.5	7885	561	0.93	FF 107 R77	4P	423
	2.9	6916	492	1.08	FA 107 R77	4P	383
	3.2	6185	440	1118	FAF107 R77	4P	403
	3.8	5271	375	1.38			
	4.2	4723	336	1.54			

电动机功率 Power (KW)	输出转速 Output speed (r/min)	输出转矩 Output torque (N・m)	传动比 Ratio (I)	使用系数 Service factor (fB)	机型号 Type	电机极数 Motor pole	重量 Weight (kg)
2.2	3.9	5074	361	0.81	F 97 R57	4P	286
	4.9	4062	289	1.01	FF 97 R57	4P	321
	5.9	3373	240	1.21	FA 97 R57	4P	281
					FAF97 R57	4P	301
	2.9	7356	248.60	0.99	F 107	8P	371
	3.3	6442	217.70	1.13	FF 107	8P	396
	3.5	6057	204.70	1.20	FA 107	8P	356
	3.9	5397	182.40	1.35	FAF107	8P	376
	3.9	5556	248.60	1.31	F 107	6P	356
	4.3	4866	217.70	1.50	FF 107	6P	381
	4.6	4575	204.70	1.59	FA 107	6P	341
	5.2	4077	182.40	1.79	FAF107	6P	361
	5.7	3678	248.60	1.98	F 107	4P	348
	6.5	3222	217.73	2.3	FF 107	4P	373
	6.9	3029	204.73	2.4	FA 107	4P	333
	7.8	2699	182.45	2.7	FAF107	4P	353
	4.1	5127	229.40	0.80	F 97	6P	266
	5.0	4189	187.40	0.98	FF 97	6P	301
	5.5	3824	171.10	1.07	FA 97	6P	261
	6.0	3511	157.10	1.16	FAF97	6P	281
	5.2	4073	275.28	1.00	F 97	4P	258
	5.8	3653	246.87	1.12	FF 97	4P	293
	6.2	3394	229.38	1.20	FA 97	4P	253
	7.6	2773	187.44	1.47	FAF97	4P	273
	8.3	2532	171.13	1.61			
	9.0	2324	157.07	1.76			
	10	2045	138.20	2.0			
	11	1842	124.52	2.2			
	7.1	2953	199.56	0.97	F 87	4P	163
	8.1	2596	175.45	1.10	FF 87	4P	178
	9.1	2307	155.93	1.24	FA 87	4P	153
	11	964	132.75	1.45	FAF87	4P	168
	11	1868	126.26	1.53			
	13	1651	111.59	1.73			
	14	484	100.30	1.92			
	17	268	85.67	2.2			
	19	122	75.81	2.5			
	21	1001	67.66	2.8			
	25	855	57.79	3.3			
	28	739	49.96	3.8			
	32	655	44.25	4.1			
	12	1724	116.49	0.83	F 77	4P	111
	13	1608	108.68	0.89	FF 77	4P	122
	15	1410	95.31	1.01	FA 77	4P	108
	17	1247	84.26	1.14	FAF77	4P	114
	19	1109	74.98	1.28			
	22	950	64.22	1.50			
	24	889	60.07	1.60			
	25	833	56.32	1.71			
	29	737	49.79	1.93			
	32	656	44.30	2.2			
	38	556	37.55	2.6			
	42	500	33.79	2.9			
	44	475	32.10	3.0			
	48	437	29.53	3.3			
	57	369	24.94	3.9			
	23	922	62.33	0.84	F 67	4P	79
	26	814	55.03	0.96	FF 67	4P	85
	28	761	51.44	1.02	FA 67	4P	76
	34	619	41.81	1.26	FAF67	4P	82
	36	579	39.16	1.34			

电动机功率 Power (KW)	输出转速 Output speed (r/min)	输出转矩 Output torque (N · m)	传动比 Ratio (I)	使用系数 Service factor (fB)	机型号 Type	电机极数 Motor pole	重量 Weight (kg)
2.2	39	543	36.73	1.43	F 67	4P	79
	41	510	34.49	1.38	FF 67	4P	85
	44	480	32.43	1.62	FA 67	4P	76
	50	418	28.26	1.86	FAF67	4P	82
	57	366	24.75	2.1			
	65	323	21.80	2.4			
	69	303	20.50	2.6			
	78	269	18.17	2.9			
	32	650	43.90	0.88	F 57	4P	68
	38	552	37.32	1.03	FF 57	4P	74
	41	510	34.49	1.12	FA 57	4P	68
	48	438	29.59	1.18	FAF57	4P	73
	57	369	24.96	1.48			
	67	313	21.17	1.82			
	74	283	19.11	2.0			
	86	245	16.54	2.3			
	92	228	15.44	2.5			
	55	382	25.84	0.99	F 47	4P	58
	66	319	21.56	1.19	FF 47	4P	61
	71	297	20.07	1.28	FA 47	4P	58
	81	258	17.47	1.47	FAF47	4P	60
	87	242	16.33	1.57			
	99	212	14.32	1.79			
	112	188	12.72	2.0			
	127	165	11.18	2.3			
	153	137	9.29	2.8			
	96	218	14.72	0.87	F 37	4P	52
	110	191	12.91	0.99	FF 37	4P	54
	125	168	11.36	1.07	FA 37	4P	52
	143	147	9.92	1.20	FAF37	4P	53
	155	136	9.17	1.23			
	180	117	7.90	1.38			
	206	102	6.88	1.31			
	235	89	6.04	1.44			
	267	79	5.33	1.51			
	283	74	5.01	1.54			
	338	62	4.20	1.68			
	379	55	3.75	1.88			
3	1.2	22119	1154	0.80	F 157 R97	4P	1037
	1.5	18190	949	0.94	FF 157 R97	4P	1137
	1.7	16196	845	1.06	FA 157 R97	4P	1017
	1.9	14529	758	1.18	FAF157 R97	4P	1067
	2.1	13110	684	1.30			
	2.5	10868	567	1.57			
	2.8	9584	500	1.78			
	3.2	8587	448	1.99			
	4.8	5654	295	3.0			
	5.4	5041	263	3.4			
	6.2	4408	230	3.9			
	7.4	3699	193	4.6			
	2.0	13743	717	0.83	F 127 R77	4P	652
	2.2	12650	660	0.90	FF 127 R77	4P	702
	2.6	10504	548	1.09	FA 127 R77	4P	617
	2.8	9737	508	1.17	FAF127 R77	4P	657
	3.2	8434	440	0.87	F 107 R77	4P	402
	3.8	7188	375	1.02	FF 107 R77	4P	427
	4.2	6440	336	1.13	FA 107 R77	4P	387
					FAF107 R77	4P	407
	4.4	6497	217.70	1.12	F 107	6P	379
	4.7	6109	204.70	1.19	FF 107	6P	404
	5.3	5444	182.40	1.34	FA 107	6P	364
					FAF107	6P	384

电动机功率 Power (KW)	输出转速 Output speed (r/min)	输出转矩 Output torque (N · m)	传动比 Ratio (I)	使用系数 Service factor (fB)	机型号 Type	电机极数 Motor pole	重量 Weight (kg)
3	5.7	5016	248.60	1.45	F 107	4P	352
	6.5	4393	217.73	1.66	FF 107	4P	377
	6.9	4131	204.73	1.77	FA 107	4P	337
	7.8	3681	182.45	1.98	FAF107	4P	357
	8.7	3310	164.04	2.2			
	6.2	4628	229.38	0.88	F 97	4P	262
	7.6	3782	187.44	1.08	FF 97	4P	297
	8.3	3453	171.13	1.18	FA 97	4P	257
	9.0	3169	157.07	1.29	FAF97	4P	277
	10	2788	138.20	1.47			
	11	2512	124.52	1.63			
	13	2277	112.87	1.79			
	14	2075	102.83	1.97			
	15	1863	92.35	2.2			
	16	1753	86.91	2.3			
	11	2678	132.75	1.06	F 87	4P	167
	11	2547	126.26	1.12	FF 87	4P	182
	13	2251	111.59	1.27	FA 87	4P	157
	14	2024	100.30	1.41	FAF87	4P	172
	17	1728	85.67	1.65			
	19	1529	75.81	1.86			
	21	1365	67.66	2.1			
	25	1166	57.79	2.4			
	28	1008	49.96	2.8			
	32	893	44.25	3.0			
	17	1700	74.26	0.84	F 77	4P	115
	19	1513	74.98	0.94	FF 77	4P	126
	22	1296	64.22	1.10	FA 77	4P	112
	24	1212	60.07	1.18	FAF77	4P	118
	25	1136	56.32	1.25			
	29	1005	49.79	1.42			
	32	894	44.30	1.59			
	38	758	37.55	1.88			
	42	682	33.79	2.1			
	44	648	32.10	2.2			
	48	596	29.53	2.4			
	57	503	24.94	2.7			
	67	429	21.26	3.3			
	34	844	41.81	0.92	F 67	4P	83
	36	790	39.16	0.94	FF 67	4P	89
	39	741	36.73	1.05	FA 67	4P	80
	41	696	34.49	1.01	FAF67	4P	86
	44	654	32.43	1.19			
	50	570	28.26	1.37			
	57	499	24.75	1.56			
	65	440	21.80	1.77			
	69	414	20.50	1.88			
	78	367	18.17	2.1			
	88	326	16.15	2.4			
	99	290	14.38	2.7			
	57	504	24.96	1.08	F 57	4P	72
	67	427	21.17	1.33	FF 57	4P	78
	74	386	19.11	1.48	FA 57	4P	72
	86	334	16.54	1.71	FAF57	4P	77
	92	312	15.44	1.83			
	105	273	13.52	2.1			
	119	240	11.91	2.4			
	135	213	10.54	2.7			
	71	405	20.07	0.94	F 47	4P	62
	81	352	17.47	1.08	FF 47	4P	65
	87	330	16.33	1.15	FA 47	4P	62
	99	289	14.32	1.31	FAF47	4P	64
	112	257	12.72	1.48			
	127	226	11.18	1.68			
	153	187	9.29	1.67			

电动机功率 Power (KW)	输出转速 Output speed (r/min)	输出转矩 Output torque (N · m)	传动比 Ratio (I)	使用系数 Service factor (fB)	机型号 Type	电机极数 Motor pole	重量 Weight (kg)
3	125	229	11.36	0.80	F 37	4P	56
	143	200	9.92	0.88	FF 37	4P	58
	155	185	9.17	0.90	FA 37	4P	56
	180	159	7.90	1.01	FAF37	4P	57
	206	139	6.88	0.96			
	235	122	6.04	1.05			
	267	107	5.33	1.10			
	283	101	5.01	1.13			
	338	85	4.20	1.23			
	379	76	3.75	1.32			
4	1.7	21295	845	0.80	F 157 R97	4P	1045
	1.9	19103	758	0.90	FF 157 R97	4P	1045
	2.1	17238	684	0.99	FA 157 R97	4P	1025
	2.5	14289	567	1.20	FAF157 R97	4P	1075
	2.9	12601	500	1.36			
	3.2	11290	448	1.51			
	4.9	7434	295	2.3			
	5.5	6628	263	2.6			
	6.3	5796	230	3.0			
	7.5	4864	193	3.5			
	2.6	13810	548	0.83	F 127 R77	4P	660
	2.8	12802	508	0.89	FF 127 R77	4P	710
	3.4	10786	428	1.06	FA 127 R77	4P	625
	3.9	9400	373	1.21	FAF127 R77	4P	665
	4.3	8468	336	0.86	F 107 R77	4P	410
	4.9	7409	294	0.98	FF 107 R77	4P	435
	5.6	6502	258	1.12	FA 107 R77	4P	395
					FAF107 R77	4P	415
	4.1	9290	175.10	1.23	F 127	8P	670
	4.6	8266	155.80	1.38	FF 127	8P	720
	5.7	6712	126.50	1.70	FA 127	8P	635
					FAF127	8P	675
	5.8	6595	248.60	1.11	F 107	4P	360
	6.6	5776	217.73	1.26	FF 107	4P	385
	7.0	5431	204.73	1.34	FA 107	4P	345
	7.9	4840	185.45	1.51	FAF107	4P	365
	8.8	4352	164.04	1.68			
	9.7	3941	148.58	1.85			
	11	3436	129.53	2.1			
	12	3070	115.72	2.4			
	15	2626	98.99	2.8			
	8.4	4540	171.13	0.90	F 97	4P	270
	9.2	4167	157.07	0.98	FF 97	4P	305
	10	3666	138.20	1.11	FA 97	4P	265
	12	3303	124.52	1.24	FAF97	4P	285
	13	2994	112.87	1.36			
	14	2728	102.83	1.50			
	16	2450	92.35	1.67			
	17	2306	86.91	1.77			
	18	2173	81.92	1.88			
	19	2052	77.34	1.99			
	20	1939	73.10	2.1			
	23	1691	63.75	2.4			
	13	2960	111.59	0.96	F 87	4P	175
	14	2661	100.30	1.07	FF 87	4P	190
	17	2273	85.67	1.25	FA 87	4P	165
	19	2011	75.81	1.42	FAF87	4P	180
	21	1795	67.66	1.59			
	25	1533	57.79	1.86			
	29	1325	49.96	2.1			
	33	1174	44.25	2.3			

电动机功率 Power (KW)	输出转速 Output speed (r/min)	输出转矩 Output torque (N · m)	传动比 Ratio (I)	使用系数 Service factor (fB)	机型号 Type	电机极数 Motor pole	重量 Weight (kg)
4	22	1704	64.22	0.84	F 77	4P	123
	24	1594	60.07	0.89	FF 77	4P	134
	26	1494	56.32	0.95	FA 77	4P	120
	29	1321	49.79	1.08	FAF77	4P	126
	33	1175	44.30	1.21			
	38	996	37.55	1.43			
	43	896	33.79	1.59			
	45	851	32.10	1.67			
	49	783	29.53	1.82			
	58	662	24.94	2.2			
	68	564	21.26	2.5			
	72	530	19.99	2.7			
	51	750	28.26	1.04	F 67	4P	91
	58	657	24.75	1.19	FF 67	4P	97
	66	578	21.80	1.35	FA 67	4P	88
	70	544	20.50	1.43	FAF67	4P	94
	79	482	18.17	1.62			
	89	428	16.15	1.82			
	103	372	14.04	2.1			
	110	347	13.06	2.2			
	126	302	11.40	2.6			
	152	251	9.45	3.1			
	162	236	8.91	2.1			
	171	223	8.41	2.4			
	188	203	7.66	2.9			
	217	176	6.64	3.3			
	249	154	5.79	3.8			
	266	144	5.42	3.9			
	303	126	4.75	4.2			
	68	562	21.17	1.01	F 57	4P	80
	75	507	19.11	1.12	FF 57	4P	86
	87	439	16.54	1.30	FA 57	4P	80
	93	410	15.44	1.39	FAF57	4P	85
	107	359	13.52	1.59			
	121	316	11.91	1.80			
	137	280	10.54	2.0			
	155	247	9.31	1.62			
	179	214	8.06	1.87			
	191	199	7.52	2.0			
	219	175	6.58	2.3			
	248	154	5.80	2.6			
	281	136	5.13	2.9			
5.5	2.5	19648	567	0.87	F 157 R97	4P	1064
	2.9	17326	500	0.99	FF 157 R97	4P	1164
	3.2	15524	448	1.10	FA 157 R97	4P	1044
	4.1	12163	351	1.41	FAF157 R97	4P	1094
	4.9	10222	295	1.67			
	5.5	9113	263	1.88			
	6.3	7970	230	2.1			
	7.1	7000	202	2.4			
	7.5	6688	193	2.6			
	3.5	14311	413	0.80	F 127 R77	4P	679
	3.9	12925	373	0.88	FF 127 R77	4P	759
	4.6	10777	311	1.06	FA 127 R77	4P	674
	4.9	10222	295	1.12	FAF127 R77	4P	714
	5.4	9183	265	1.24			
	6.6	7589	219	1.50			
	3.4	14831	428	0.80	F 127 R77	4P	679
	3.9	12925	373	0.88	FF 127 R77	4P	729
					FA 127 R77	4P	644
					FAF127 R77	4P	684
	2.6	19916	273.00	0.86	F 157	8P	995
	3.3	15829	216.98	1.08	FF 157	8P	1095
	4.0	13000	178.20	1.32	FA 157	8P	975
	4.4	11888	162.96	1.44	FAF157	8P	1025

电动机功率 Power (KW)	输出转速 Output speed (r/min)	输出转矩 Output torque (N · m)	传动比 Ratio (I)	使用系数 Service factor (fB)	机型号 Type	电机极数 Motor pole	重量 Weight (kg)
5.5	5.0	10490	143.80	1.63	F 157	8P	995
	5.6	9339	128.01	1.83	FF 157	8P	1095
	6.5	8086	110.84	2.1	FA 157	8P	975
	7.4	7072	96.94	2.4	FAF157	8P	1025
	8.5	6152	84.33	2.8			
	9.3	5626	77.12	3.0			
	11	4964	68.05	3.4			
	4.1	12774	175.10	0.89	F 127	8P	690
	4.6	11366	155.80	1.00	FF 127	8P	740
	5.7	9228	126.50	1.24	FA 127	8P	655
	6.4	8207	112.50	1.39	FAF127	8P	695
	6.6	7942	217.73	0.92	F 107	4P	379
	7.0	7468	204.73	0.98	FF 107	4P	404
	7.9	6655	182.45	1.10	FA 107	4P	364
	8.8	5984	164.04	1.22	FAF107	4P	384
	9.7	5419	148.58	1.35			
	11	4725	129.53	1.54			
	12	4221	115.72	1.73			
	15	3611	98.99	2.0			
	15	3438	94.24	2.1			
	16	3277	89.83	2.2			
	17	3127	85.73	2.3			
	12	4542	124.52	0.90	F 97	4P	289
	13	4117	112.87	0.99	FF 97	4P	324
	14	3751	102.83	1.09	FA 97	4P	284
	16	3369	92.35	1.21	FAF97	4P	304
	17	3170	86.91	1.29			
	18	2988	81.92	1.37			
	19	2821	77.34	1.45			
	20	2666	73.10	1.53			
	23	2325	63.75	1.76			
	24	2175	59.63	1.88			
	27	1915	52.51	2.1			
	17	3125	85.67	0.91	F 87	4P	194
	19	2765	75.81	1.03	FF 87	4P	209
	21	2468	67.66	1.15	FA 87	4P	184
	25	2108	57.79	1.35	FAF87	4P	199
	29	1822	49.96	1.53			
	33	1614	44.25	1.66			
	38	1398	38.33	1.85			
	40	1305	35.77	1.90			
	56	941	25.79	3.0			
	60	881	24.14	3.2			
	29	1816	49.79	0.80	F 77	4P	142
	33	1616	44.30	0.88	FF 77	4P	153
	38	1369	37.55	1.04	FA 77	4P	139
	43	1233	33.79	1.16	FAF77	4P	145
	45	1171	32.10	1.22			
	49	1077	29.53	1.32			
	58	910	24.94	1.51			
	68	776	21.26	1.84			
	72	729	19.99	1.95			
	81	652	17.88	2.2			
	94	558	15.30	2.6			
	104	506	13.87	2.8			
	119	440	12.07	3.2			
	66	795	21.80	0.98	F 67	4P	110
	70	748	20.50	1.04	FF 67	4P	116
	79	663	18.17	1.18	FA 67	4P	107
	89	589	16.15	1.32	FAF67	4P	113
	103	512	14.04	1.52			
	110	476	13.06	1.63			
	126	416	11.40	1.87			
	152	345	9.45	2.3			

电动机功率 Power (KW)	输出转速 Output speed (r/min)	输出转矩 Output torque (N · m)	传动比 Ratio (I)	使用系数 Service factor (fB)	机型号 Type	电机极数 Motor pole	重量 Weight (kg)
5.5	162	325	8.91	1.55	F 67	4P	110
	171	307	8.41	1.77	FF 67	4P	116
	188	279	7.66	2.1	FA 67	4P	107
	217	242	6.64	2.4	FAF67	4P	113
	249	211	5.79	2.7			
	266	198	5.42	2.8			
	303	173	4.75	3.1			
	87	603	16.54	0.94	F 57	4P	99
	93	563	15.44	1.01	FF 57	4P	105
	107	493	13.52	1.16	FA 57	4P	99
	121	434	11.91	1.31	FAF57	4P	104
	137	384	10.54	1.48			
	179	294	8.06	1.36			
	191	274	7.52	1.45			
	219	240	6.58	1.66			
	248	212	5.80	1.89			
	281	187	5.13	2.1			
7.5	4.7	14494	311	0.80	F 127 R87	4P	722
	4.9	13749	295	0.83	FF 127 R87	4P	772
	5.5	12350	265	0.92	FA 127 R87	4P	687
	6.7	10207	219	1.12	FAF127 R87	4P	727
	7.3	9321	200	1.22			
	3.3	21585	216.98	0.80	F 157	8P	1012
	4.0	17727	178.20	0.96	FF 157	8P	1112
	4.4	16211	162.96	1.05	FA 157	8P	992
	5.0	14305	143.80	1.20	FAF157	8P	1042
	5.6	12734	128.01	1.34			
	6.5	11026	110.84	1.55			
	7.4	9644	96.94	1.77			
	8.5	8389	84.33	2.0			
	9.3	7672	77.12	2.2			
	11	6770	68.05	2.5			
	12	5994	60.25	2.9			
	14	5197	52.24	3.3			
	16	4564	45.88	3.7			
	19	3787	38.07	4.5			
	3.5	20368	273.00	0.84	F 157	6P	985
	4.4	16189	26.98	1.06	FF 157	6P	1085
	5.4	13295	178.20	1.29	FA 157	6P	965
	5.9	12158	162.96	1.41	FAF157	6P	1015
	6.7	10729	143.80	1.59			
	7.5	9551	128.01	1.79			
	8.7	8270	110.84	2.1			
	9.9	7233	96.94	2.4			
	11	6292	84.33	2.7			
	12	5754	77.12	3.0			
	14	5077	68.05	3.4			
	16	4495	60.25	3.8			
	18	3898	52.24	4.4			
	5.7	12584	126.50	0.91	F 127	8P	707
	6.4	11191	112.50	1.02	FF 127	8P	757
	7.1	10028	100.80	1.14	FA 127	8P	672
	8.3	8615	86.60	1.32	FAF127	8P	712
	5.5	13064	175.10	0.87	F 127	6P	680
	6.2	11624	155.80	0.98	FF 127	6P	730
	7.6	9438	126.50	1.21	FA 127	6P	645
	8.5	8394	112.50	1.36	FAF127	6P	685
	8.3	8592	175.13	1.33	F 127	4P	642
	9.4	7645	155.83	1.49	FF 127	4P	692
	12	6202	126.50	1.84	FA 127	4P	607
					FAF127	4P	647

电动机功率 Power (KW)	输出转速 Output speed (r/min)	输出转矩 Output torque (N · m)	传动比 Ratio (I)	使用系数 Service factor (fB)	机型号 Type	电机极数 Motor pole	重量 Weight (kg)
7.5	8.0	8951	182.45	0.82	F 107	4P	392
	8.9	8048	164.04	0.91	FF 107	4P	417
	9.8	7289	148.58	1.00	FA 107	4P	377
	11	6354	129.53	1.15	FAF107	4P	397
	13	5677	115.72	1.29			
	15	4856	98.99	1.50			
	15	4623	94.24	1.58			
	16	4407	89.83	1.66			
	17	4206	85.73	1.73			
	19	3758	76.60	1.94			
	22	3306	67.40	2.2			
	16	4531	92.35	0.90	F 97	4P	302
	17	4264	86.91	0.96	FF 97	4P	337
	18	4019	81.92	1.02	FA 97	4P	297
	19	3794	77.34	1.08	FAF97	4P	317
	20	3586	73.10	1.14			
	23	3127	63.75	1.31			
	24	2925	59.63	1.40			
	28	2576	52.51	1.59			
	34	2133	43.48	1.92			
	38	1868	38.08	2.2			
	41	1752	35.71	1.66			
	44	1645	33.54	2.5			
	46	1547	31.53	2.6			
	49	1456	29.68	2.8			
	25	2835	57.79	1.01	F 87	4P	207
	29	2451	49.96	1.16	FF 87	4P	222
	33	2171	44.25	1.31	FA 87	4P	197
	38	1880	38.33	1.52	FAF87	4P	212
	41	1755	35.77	1.62			
	57	1265	25.79	2.3			
	60	1184	24.14	2.4			
	69	1041	21.22	2.7			
	78	918	18.72	3.1			
	83	859	17.51	3.3			
	94	765	15.59	3.7			
	43	1658	33.79	0.86	F 77	4P	155
	45	1575	32.10	0.91	FF 77	4P	166
	49	1449	29.53	0.98	FA 77	4P	152
	59	1223	24.94	1.16	FAF77	4P	158
	69	1043	21.26	1.37			
	73	981	19.99	1.45			
	82	877	17.88	1.62			
	95	750	15.30	1.90			
	105	681	13.87	2.1			
	121	592	12.07	2.4			
	136	526	10.73	2.7			
	161	445	9.06	2.3			
	181	396	8.07	2.6			
	192	373	7.59	2.8			
	216	331	6.75	3.1			
	256	280	5.70	3.7			
	293	244	4.98	4.2			
	343	209	4.26	4.6			
11	4.9	20165	295	0.85	F 157 R97	4P	1115
	5.6	17977	263	0.95	FF 157 R97	4P	1215
	6.3	15722	230	1.09	FA 157 R97	4P	1095
	7.2	13808	202	1.24	FAF157 R97	4P	1145
	7.6	13192	193	1.30			
	6.7	14970	219	0.80	F 127 R87	4P	760
	7.3	13671	200	0.83	FF 127 R87	4P	810
	9.0	11142	163	1.02	FA 127 R87	4P	725
					FAF127 R87	4P	765
	5.1	20693	143.80	0.83	F 157	8P	1046
	5.7	18421	128.01	0.93	FF 157	8P	1146
	6.6	15950	110.84	1.07	FA 157	8P	1026
	7.5	13950	96.94	1.23	FAF157	8P	1076

电动机功率 Power (KW)	输出转速 Output speed (r/min)	输出转矩 Output torque (N · m)	传动比 Ratio (I)	使用系数 Service factor (fB)	机型号 Type	电机极数 Motor pole	重量 Weight (kg)
11	5.4	19500	178.20	0.88	F 157	6P	1030
	5.9	17832	162.96	0.96	FF 157	6P	1130
	6.7	15736	143.80	1.09	FA 157	6P	1010
	7.5	14008	128.01	1.22	FAF157	6P	1060
	8.7	12129	110.84	1.41			
	9.9	10608	96.94	1.61			
	11	9228	84.33	1.85			
	12	8439	77.12	2.0			
	5.3	19643	273.00	0.87	F 157	4P	985
	6.7	15612	216.98	1.10	FF 157	4P	1082
	8.2	12822	178.20	1.33	FA 157	4P	965
	9.0	11725	162.96	1.46	FAF157	4P	1015
	10	10347	143.80	1.65			
	11	9211	128.01	1.86			
	13	7975	110.84	2.1			
	15	6975	96.94	2.5			
	17	6068	84.33	2.8			
	19	5549	77.12	3.1			
	21	4896	68.05	3.5			
	7.6	13843	126.50	0.82	F 127	6P	725
	8.5	12311	112.50	0.93	FF 127	6P	775
	9.5	11030	100.80	1.03	FA 127	6P	690
	11	9476	86.60	1.20	FAF127	6P	730
	12	8459	77.30	1.35			
	8.3	12601	175.13	0.90	F 127	4P	680
	9.4	11213	155.83	1.02	FF 127	4P	730
	12	9102	126.50	1.25	FA 127	4P	645
	13	8095	112.50	1.41	FAF127	4P	685
	14	7255	100.83	1.57			
	17	6229	86.57	1.83			
	19	5559	77.26	2.1			
	13	8326	115.72	0.88	F 107	4P	430
	15	7123	98.99	1.02	FF 107	4P	455
	15	6781	94.24	1.08	FA 107	4P	415
	16	6464	89.83	1.13	FAF107	4P	435
	17	6168	85.73	1.18			
	19	5512	76.60	1.32			
	22	4849	67.40	1.50			
	25	4233	58.84	1.72			
	28	3725	51.77	1.96			
	34	3108	43.20	2.3			
	38	2771	38.51	2.6			
	42	2478	34.45	2.8			
	45	2346	32.60	3.1			
	54	1949	27.09	3.8			
	57	1838	25.54	4.1			
	23	4587	63.75	0.89	F 97	4P	340
	24	4290	59.63	0.95	FF 97	4P	375
	28	3778	52.51	1.08	FA 97	4P	335
	34	3128	43.48	0.93	FAF97	4P	355
	38	2740	38.08	1.49			
	41	2570	35.71	1.13			
	44	2413	33.54	1.69			
	46	2269	31.53	1.80			
	49	2135	29.68	1.91			
	52	2011	27.95	2.0			
	59	1788	24.84	2.3			
	65	1628	22.63	2.5			
	38	2758	38.33	0.94	F 87	4P	245
	41	2574	35.77	0.96	FF 87	4P	260
	57	1856	25.79	1.54	FA 87	4P	235
	60	1737	24.14	1.64	FAF87	4P	250

电动机功率 Power (KW)	输出转速 Output speed (r/min)	输出转矩 Output torque (N · m)	传动比 Ratio (I)	使用系数 Service factor (fB)	机型号 Type	电机极数 Motor pole	重量 Weight (kg)
11	69	1527	21.22	1.87	F 87	4P	245
	78	1347	18.72	2.1	FF 87	4P	260
	83	1260	17.51	2.3	FA 87	4P	235
	94	1122	15.59	2.5	FAF87	4P	250
	110	955	13.27	3.0			
	73	1438	19.99	0.99	F 77	4P	193
	82	1286	17.88	1.11	FF 77	4P	204
	95	1101	15.30	1.29	FA 77	4P	190
	105	998	13.87	1.43	FAF77	4P	196
	121	868	12.07	1.64			
	136	772	10.73	1.85			
	161	652	9.06	1.57			
	181	581	8.07	1.77			
	192	546	7.59	1.88			
	216	486	6.75	2.1			
	256	410	5.70	2.5			
	293	358	4.98	2.9			
	343	306	4.26	3.1			
15	6.3	21438	230	0.80	F 157 R97	4P	1134
	7.2	18829	202	0.91	FF 157 R97	4P	1234
	7.6	17990	193	0.95	FA 157 R97	4P	1114
					FAF157 R97	4P	1164
	6.7	21236	143.80	0.81	F 157	6P	1060
	7.6	18905	128.01	0.90	FF 157	6P	1160
	8.8	16369	110.84	1.04	FA 157	6P	1040
	10	14316	96.94	1.19	FAF157	6P	1090
	12	12454	84.33	1.37			
	6.7	21289	216.98	0.80	F 157	4P	1004
	8.2	17484	178.20	0.98	FF 157	4P	1104
	9.0	15989	162.96	1.07	FA 157	4P	984
	10	14109	143.80	1.21	FAF157	4P	1034
	11	12560	128.01	1.36			
	13	10875	110.84	1.57			
	15	9511	96.94	1.80			
	17	8274	84.33	2.1			
	19	7567	77.12	2.3			
	21	6677	68.05	2.6			
	24	5944	60.58	2.9			
	9.6	14886	100.80	0.80	F 127	6P	755
	11	12789	86.60	0.89	FF 127	6P	805
	13	11416	77.30	1.00	FA 127	6P	720
	14	10072	68.20	1.13	FAF127	6P	760
	15	9481	64.20	1.20			
	12	12412	126.50	0.92	F 127	4P	699
	13	11038	112.50	1.03	FF 127	4P	749
	14	9893	100.83	1.15	FA 127	4P	664
	17	8494	86.57	1.34	FAF127	4P	704
	19	7581	77.26	1.50			
	21	6687	68.15	1.70			
	15	9247	94.24	0.80	F 107	4P	449
	16	8814	89.83	0.83	FF 107	4P	474
	17	8411	85.73	0.87	FA 107	4P	434
	19	7516	76.60	0.97	FAF107	4P	454
	22	6613	67.40	1.10			
	25	5773	58.84	1.26			
	28	5079	51.77	1.44			
	34	4239	43.20	1.72			
	38	3778	38.51	1.93			
	42	3380	34.45	2.2			
	45	3199	32.60	2.3			
	54	2658	27.09	2.8			
	57	2506	25.54	3.0			
	68	2112	21.52	3.5			

电动机功率 Power (KW)	输出转速 Output speed (r/min)	输出转矩 Output torque (N · m)	传动比 Ratio (I)	使用系数 Service factor (fB)	机型号 Type	电机极数 Motor pole	重量 Weight (kg)
15	34	4266	43.48	0.91	F 97	4P	359
	38	3736	38.08	1.09	FF 97	4P	394
	41	3504	35.71	0.83	FA 97	4P	354
	44	3291	33.54	1.24	FAF97	4P	374
	46	3094	31.53	1.32			
	49	2912	29.68	1.40			
	52	2742	27.95	1.49			
	59	2438	24.84	1.68			
	65	2220	22.63	1.84			
	72	1980	20.18	2.1			
	85	1690	17.22	2.4			
	98	1460	14.88	2.8			
	118	1218	12.41	3.4			
	134	1072	10.92	3.6			
	57	2530	25.79	1.13	F 87	4P	264
	60	2369	24.14	1.20	FF 87	4P	279
	69	2082	21.22	1.37	FA 87	4P	254
	78	1837	18.72	1.55	FAF87	4P	269
	83	1718	17.51	1.66			
	94	1530	15.59	1.86			
	110	1302	13.27	2.2			
	128	1116	11.38	2.6			
	150	954	9.72	2.9			
	174	824	8.40	1.76			
	200	718	7.32	2.0			
	213	672	6.85	2.2			
	258	555	5.65	2.6			
	292	491	5.00	3.0			
	349	410	4.18	3.4			
18.5	7.3	23064	202	0.80	F 157 R97	4P	1179
	7.6	22036	193	0.80	FF 157 R97	4P	1279
					FA 157 R97	4P	1159
					FAF157 R97	4P	1209
	8.2	21417	178.20	0.80	F 157	4P	1049
	9.0	19586	162.96	0.87	FF 157	4P	1149
	10	17283	143.80	0.99	FA 157	4P	1029
	11	15385	128.01	1.11	FAF157	4P	1079
	13	13322	110.84	1.28			
	15	11651	96.94	1.47			
	17	10135	84.33	1.69			
	19	9269	77.12	1.84			
	22	8179	68.05	2.1			
	24	7281	60.58	2.3			
	28	6305	52.46	2.7			
	13	13521	112.50	0.84	F 127	4P	744
	15	12119	100.83	0.94	FF 127	4P	794
	17	10405	86.57	1.10	FA 127	4P	709
	19	9286	77.26	1.23	FAF127	4P	749
	22	8191	68.15	1.39			
	23	7712	64.17	1.48			
	27	6488	53.98	1.76			
	30	5812	48.36	1.96			
	19	9206	76.60	0.80	F 107	4P	494
	22	8100	67.40	0.90	FF 107	4P	519
	25	7071	58.84	1.03	FA 107	4P	479
	28	6222	51.77	1.17	FAF107	4P	499
	34	5192	43.20	1.41			
	38	4628	38.51	1.58			
	43	4140	34.45	1.76			
	45	3918	32.60	1.86			
	54	3256	27.09	2.3			
	58	3070	25.54	2.4			
	68	2587	21.52	2.9			

电动机功率 Power (KW)	输出转速 Output speed (r/min)	输出转矩 Output torque (N · m)	传动比 Ratio (I)	使用系数 Service factor (fB)	机型号 Type	电机极数 Motor pole	重量 Weight (kg)
18.5	39	4576	38.09	0.89	F 97	4P	404
	41	4292	35.71	0.80	FF 97	4P	439
	44	4031	33.54	1.01	FA 97	4P	399
	47	3790	31.53	1.08	FAF97	4P	419
	50	3567	29.68	1.15			
	53	3359	27.95	1.22			
	59	2986	24.84	1.37			
	65	2719	22.63	1.50			
	73	2426	20.18	1.68			
	85	2070	17.22	1.97			
	99	1788	14.88	2.3			
	118	1492	12.41	2.7			
	135	1313	10.92	3.0			
	69	2551	21.22	1.12	F 87	4P	309
	79	2250	18.72	1.27	FF 87	4P	324
	84	2104	17.51	1.35	FA 87	4P	299
	94	1874	15.59	1.52	FAF87	4P	314
	111	1594	13.27	1.79			
	129	1367	11.38	2.1			
	151	1168	9.72	2.3			
	175	1010	8.40	1.44			
	201	880	7.32	1.65			
	215	823	6.85	1.77			
	260	680	5.65	2.1			
	294	601	5.00	2.4			
	352	502	4.18	2.8			
22	10	20997	96.94	0.81	F 157	6P	1124
	12	18266	84.33	0.94	FF 157	6P	1224
	13	16704	77.12	1.02	FA 157	6P	1104
	14	14739	68.05	1.16	FAF157	6P	1154
	10	20533	143.80	0.83	F 157	4P	1060
	11	18296	128.01	0.93	FF 157	4P	1160
	13	15842	110.84	1.08	FA 157	4P	1040
	15	13855	96.94	1.23	FAF157	4P	1090
	17	12053	84.33	1.42			
	19	11022	77.12	1.55			
	22	9726	68.05	1.76			
	24	8658	60.58	1.97			
	28	7498	52.46	2.3			
	32	6557	45.88	2.6			
	39	5441	38.07	3.1			
	46	4572	31.99	3.7			
	15	14412	100.83	0.80	F 127	4P	755
	17	12374	86.57	0.92	FF 127	4P	805
	19	11043	77.26	1.03	FA 127	4P	720
	22	9741	68.15	1.17	FAF127	4P	760
	23	9171	64.17	1.24			
	27	7715	53.98	1.48			
	30	6912	48.36	1.65			
	36	5896	41.25	1.93			
	25	8409	58.84	0.87	F 107	4P	505
	28	7399	51.77	0.99	FF 107	4P	530
	34	6174	43.20	1.18	FA 107	4P	490
	38	5504	38.51	1.33	FAF107	4P	510
	43	4923	34.45	1.43			
	45	4659	32.60	1.51			
	54	3872	27.09	1.92			
	58	3650	25.54	2.0			
	68	3076	21.52	2.4			
	77	2720	19.03	2.7			
	53	3995	27.95	1.02	F 97	4P	415
	59	3551	24.84	1.15	FF 97	4P	450
	65	3234	22.63	1.26	FA 97	4P	410
	73	2885	20.18	1.42	FAF97	4P	430

电动机功率 Power (KW)	输出转速 Output speed (r/min)	输出转矩 Output torque (N · m)	传动比 Ratio (I)	使用系数 Service factor (fB)	机型号 Type	电机极数 Motor pole	重量 Weight (kg)
22	85	2462	17.22	1.66	F 97	4P	415
	99	2126	14.88	1.92	FF 97	4P	450
	118	1774	12.41	2.3	FA 97	4P	410
	135	1561	10.92	2.5	FAF97	4P	430
	69	3033	21.22	0.94	F 87	4P	320
	79	2676	18.72	1.07	FF 87	4P	335
	84	2502	17.51	1.14	FA 87	4P	310
	94	2228	15.59	1.28	FAF87	4P	325
	11	1896	13.27	1.50			
	129	1626	11.38	1.75			
	151	1390	9.72	1.97			
	175	1201	8.40	1.21			
	201	1046	7.32	1.39			
	215	979	6.85	1.49			
	260	808	5.65	1.80			
	294	715	5.00	2.0			
	352	597	4.18	2.3			
30	13	21602	110.84	0.80	F 157	4P	1130
	15	18893	96.94	0.91	FF 157	4P	1230
	17	16436	84.33	1.04	FA 157	4P	1110
	19	15031	77.12	1.14	FAF157	4P	1160
	22	13263	68.05	1.29			
	24	11807	60.58	1.45			
	28	10224	52.46	1.67			
	32	8942	45.88	1.91			
	39	7420	38.07	2.3			
	19	15058	77.26	0.80	F 127	4P	825
	22	13283	68.15	0.86	FF 127	4P	875
	23	12506	64.17	0.91	FA 127	4P	790
	26	10952	56.20	1.04	FAF127	4P	830
	27	10521	53.98	1.08			
	30	9647	49.50	1.18			
	30	9426	48.36	1.21			
	36	8040	41.25	1.42			
	38	7577	38.88	1.50			
	40	7146	36.67	1.60			
	69	4142	21.25	2.8			
	78	3676	18.86	2.8			
	34	8420	43.20	0.87	F 107	4P	575
	38	7506	38.51	0.97	FF 107	4P	600
	43	6713	34.45	1.05	FA 107	4P	560
	45	6354	32.60	1.15	FAF107	4P	580
	54	5281	27.09	1.41			
	58	4978	25.54	1.50			
	68	4195	21.52	1.78			
	77	3709	19.03	2.0			
	87	3278	16.82	2.3			
	98	2919	14.98	2.5			
	119	2404	12.33	2.8			
	148	1932	9.91	3.2			
	65	4410	22.63	0.93	F 97	4P	485
	73	3934	20.18	1.04	FF 97	4P	520
	85	3357	17.22	1.22	FA 97	4P	480
	99	2900	14.88	1.41	FAF97	4P	500
	118	2419	12.41	1.69			
	135	2129	10.92	1.83			
	161	1774	9.10	1.26			
	182	1578	8.10	1.42			
	206	1390	7.13	1.61			
	235	1220	6.26	1.75			
	283	1013	5.20	2.0			
	318	900	4.26	2.2			

电动机功率 Power (KW)	输出转速 Output speed (r/min)	输出转矩 Output torque (N · m)	传动比 Ratio (I)	使用系数 Service factor (fB)	机型号 Type	电机极数 Motor pole	重量 Weight (kg)
37	22	16302	68.05	1.05	F 157	4P	1150
	24	14513	60.58	1.18	FF 157	4P	1250
	28	12567	52.46	1.36	FA 157	4P	1130
	32	10991	45.88	1.56	FAF157	4P	1180
	39	9120	38.07	1.87			
	46	7664	31.99	2.2			
	54	6499	27.13	2.6			
	26	13462	56.20	0.85	F 127	4P	845
	27	12932	53.98	0.88	FF 127	4P	895
	30	11585	49.50	0.96	FA 127	4P	810
	30	11586	48.36	0.98	FAF127	4P	850
	36	9882	41.25	1.15			
	38	9314	38.88	1.22			
	40	8784	36.67	1.30			
	49	5091	21.25	2.2			
	78	4519	18.86	2.3			
	92	3833	16.00	2.7			
	102	3460	14.44	3.0			
	118	2994	12.50	3.2			
	142	2483	10.37	3.6			
	164	2149	8.97	3.1			
	188	1875	7.83	3.0			
	54	6491	27.09	1.15	F 107	4P	595
	58	6119	25.54	1.22	FF 107	4P	620
	69	5156	21.52	1.44	FA 107	4P	580
	78	4558	19.03	1.63	FAF107	4P	600
	88	4029	16.82	1.85			
	98	3588	14.98	2.0			
	122	2894	12.08	2.6			
	149	2374	9.91	2.6			
	179	1970	8.22	2.3			
	193	1834	7.66	2.4			
	236	1497	6.25	2.9			
45	22	19827	68.05	0.86	F 157	4P	1205
	24	17650	60.58	0.97	FF 157	4P	1305
	28	15285	52.46	1.12	FA 157	4P	1185
	32	13367	45.88	1.28	FAF157	4P	1235
	39	11092	38.07	1.54			
	46	9320	31.99	1.83			
	54	7904	27.13	2.2			
	26	16373	56.20	0.80	F 127	4P	900
	30	14422	49.50	0.80	FF 127	4P	950
	30	14091	48.36	0.81	FA 127	4P	865
	36	12018	41.25	0.95	FAF127	4P	905
	38	11328	38.88	1.01			
	40	10683	36.67	1.07			
	69	6191	21.25	1.84			
	78	5496	18.86	1.90			
	92	4662	16.00	2.2			
	102	4208	14.44	2.5			
	118	3642	12.50	2.6			
	142	3020	10.37	3.0			
	164	2614	8.97	2.5			
	188	2281	7.83	2.5			
	214	2004	6.88	3.3			
	274	1568	5.38	3.6			
	54	7894	27.09	0.94	F 107	4P	650
	58	7441	25.54	1.00	FF 107	4P	675
	69	6271	21.52	1.19	FA 107	4P	635
	78	5544	19.03	1.34	FAF107	4P	655
	88	4900	16.82	1.52			
	98	4363	14.98	1.67			
	122	3520	12.08	1.89			
	149	2888	9.91	2.1			
	179	2396	8.22	1.90			
	193	2231	7.66	1.96			
	236	1821	6.25	2.4			

电动机功率 Power (KW)	输出转速 Output speed (r/min)	输出转矩 Output torque (N · m)	传动比 Ratio (I)	使用系数 Service factor (fB)	机型号 Type	电机极数 Motor pole	重量 Weight (kg)
55	24	21500	60.58	0.80	F 157	4P	1320
	28	18618	52.46	0.92	FF 157	4P	1420
	32	16283	45.88	1.05	FA 157	4P	1300
	39	13511	38.07	1.27	FAF157	4P	1350
	46	11353	31.99	1.51			
	51	10242	28.86	1.58			
	55	9628	27.13	1.78			
	59	8897	25.07	1.60			
	66	8014	22.58	2.1			
	75	7031	19.81	2.3			
	91	5767	16.25	3.0			
	26	19944	56.20	0.80	F 127	4P	1015
	30	17567	49.50	0.80	FF 127	4P	1065
	36	14640	41.25	0.80	FA 127	4P	980
	38	13798	38.88	0.83	FAF127	4P	1020
	40	13013	36.67	0.88			
	70	7542	21.25	1.51			
	78	6695	18.86	1.56			
	93	5678	16.00	1.84			
	102	5126	14.44	2.0			
	118	4436	12.50	2.1			
	143	3679	10.37	2.5			
	165	3184	8.97	2.1			
	189	2778	7.83	2.1			
	215	2441	6.88	2.7			
	275	1910	5.38	3.0			
	309	1698	4.78	3.4			
75	32	22204	45.88	0.80	F 157	4P	1404
	39	18424	38.07	0.93	FF 157	4P	1504
	46	15482	31.99	1.10	FA 157	4P	1384
	51	13967	28.86	1.16	FAF157	4P	1434
	55	13130	27.13	1.30			
	59	12133	25.07	1.17			
	66	10928	22.58	1.56			
	75	9587	19.81	1.68			
	91	7864	16.25	2.2			
	106	6756	13.96	2.4			
	124	5769	11.92	2.6			
	38	18816	38.88	0.80	F 127	4P	1099
	40	17745	36.67	0.80	FF 127	4P	1149
	70	10284	21.25	1.11	FA 127	4P	1064
	78	9129	18.86	1.14	FAF127	4P	1104
	93	7743	16.00	1.35			
	102	6990	14.44	1.49			
	118	6049	12.50	1.57			
	143	5017	10.37	1.80			
	165	4341	8.97	1.53			
	189	3789	7.83	1.50			
	215	3328	6.88	2.0			
	275	2605	5.38	2.2			
	309	2315	4.78	2.5			
90	46	18578	31.99	0.92	F 157	4P	1462
	51	16760	28.86	0.96	FF 157	4P	1562
	55	15756	27.13	1.09	FA 157	4P	1442
	59	14559	25.07	0.98	FAF157	4P	1492
	66	13113	22.58	1.30			
	75	11505	19.81	1.40			
	91	9437	16.25	1.81			
	106	8107	13.96	1.99			
	124	6922	11.92	2.2			

电动机功率 Power (KW)	输出转速 Output speed (r/min)	输出转矩 Output torque (N · m)	传动比 Ratio (I)	使用系数 Service factor (fB)	机型号 Type	电机极数 Motor pole	重量 Weight (kg)
90	38	22579	38.88	0.80	F 127	4P	1157
	40	21294	36.67	0.80	FF 127	4P	1207
	70	12341	21.25	0.92	FA 127	4P	1122
	78	10955	18.86	0.95	FAF127	4P	1162
	93	9292	16.00	1.12			
	102	8389	14.44	1.25			
	118	7259	12.50	1.31			
	143	6020	10.37	1.50			
	165	5210	8.97	1.28			
	189	4547	7.83	1.25			
	215	3994	6.88	1.66			
	275	3126	5.38	1.82			
	309	2778	4.78	2.1			
110	55	19257	27.13	0.89	F 157	4P	1800
	66	16027	22.58	1.07	FF 157	4P	1900
	75	14061	19.81	1.15	FA 157	4P	1780
	91	11534	16.25	1.48	FAF157	4P	1830
	106	9909	13.96	1.63			
	124	8461	11.92	1.80			
132	66	19233	22.58	0.89	F 157	4P	1900
	75	16873	19.81	0.96	FF 157	4P	2000
	91	13841	16.25	1.24	FA 157	4P	1880
	106	11891	13.96	1.36	FAF157	4P	1930
	124	10153	11.92	1.50			
160	91	16777	16.25	1.02	F 157	4P	1920
	106	14413	13.96	1.12	FF 157	4P	2020
	124	12307	11.29	1.24	FA 157	4P	1900
					FAF157	4P	1950
200	91	20971	16.25	0.82	F 157	4P	1970
	106	18016	13.96	0.90	FF 157	4P	2070
	124	15383	11.92	0.99	FA 157	4P	1950
					FAF157	4P	2000

一、F系列减速机的安装尺寸、输出轴尺寸及外形尺寸表
Mounting dimensions、output shaft dimensions and overview dimension of SF series reducer

1、 F底脚轴伸式安装平行轴斜齿轮减速机
F Foot-shaft mounted parallel helical gear reducer

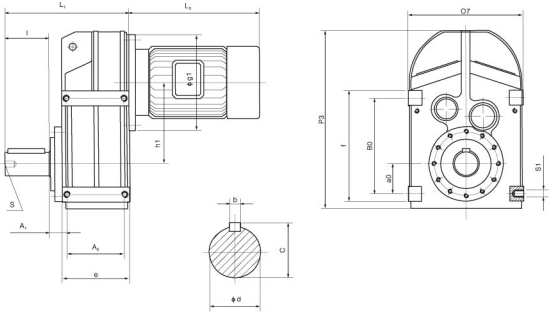

型号 model	安装尺寸 mounting dimensions									轴伸尺寸 shaft dimensions				外形尺寸 external dimensions					
	a_2	h_1	A_0	B_0	e	S	A_1	S_1	H_0	l	d	c	b	f	g_1	n	O_7	P_3	L_1
F37	31	112	77	115	95	M10	22.5	M8×11	76	50	25k6	28	8	135	120	20	165	252	160
F47	43	128.1	93	145	109	M10	31	M10×15	77	60	30k6	33	8	165	120	20	180	269	193
F57	55	136	102	170	126	M12	34.5	M12×17	93	70	35k6	38	10	195	160	25	200	317	221
F67	60	159.5	112	190	131	M16	38.5	M12×17	97	80	40k6	43	12	215	160	25	212	343	242
F77	70	200	140	240	165	M16	37.5	M16×26	121	100	50k6	53.5	14	275	200	35	270	426	294
F87	100	246.7	165	310	195	M20	43	M16×26	152	120	60m6	64	18	350	250	40	330	531	344
F97	120	285	205	350	240	M20	50.5	M20×28	178	140	70m6	74.5	20	400	300	50	400	623	416
F107	125	332.4	220	400	260	M24	71.5	M24×36	200	170	90m6	95	25	460	350	60	450	717	484
F127	142	382.6	270	450	316	M24	81	M30×45	236	210	110m6	116	28	520	450	70	530	856	585
F157	170	447	310	540	364	M24	115	M36×55	286	210	120m6	127	32	620	550	80	660	1021	662

2、 FA空心轴安装平行轴斜齿轮减速机
FA hollow shaft mounting parallel shaft helical gear reducer

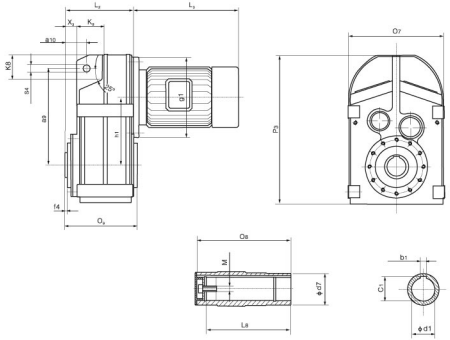

F SERIES

型号 model	安装尺寸 mounting dimensions							轴伸尺寸 shaft dimensions					外形尺寸 external dimensions					
	f_4	X_2	S_4	h_1	a_{10}	a_9	M	d_1	b_1	c_1	L_8	O_8	O_9	d_7	L_2	g_1	K_8	K_9
FA37	2.5	15	14	112	31.5	158	M10×25	30H7	8	33.3	105	120	123	45	110	120	30	46
FA47	3	12	14	128.1	32	170	M12×30	35H7	10	38.3	132	150	153	50	133	120	22	64
FA57	3	19.5	14	136	40.5	198	M16×40	40H7	12	43.3	142	166	170	55	150	160	31	60
FA67	3.5	21	14	159.5	41	218	M16×40	40H7	12	43.3	156	180	184	55	161	160	40	65
FA77	4	28	22	200	50	278	M16×40	50H7	14	53.8	183	210	213	70	193	200	49	69
FA87	4	32	22	246.7	62	346	M20×50	60H7	18	64.4	210	240	243	85	224	250	57	79
FA97	4	34	26	285	70	395	M20×50	70H7	20	74.9	270	300	303	95	274	300	88	104
FA107	2.5	57	26	332.4	88	485	M24×60	90H7	25	95.4	313	350	353	120	312	350	108	100
FA127	2.5	66	33	382.6	110	550	M24×60	100H7	28	106.4	373	410	413	135	373	450	138	125
FA157	7	98	33	447	150	660	M24×60	120H7	32	127.4	480	500	503	155	455	550	170	140

注：其余尺寸请参见F
Note:the rest dimensions,please F..as a refereence

3、FAZ小法兰空心轴安装平行轴斜齿轮减速机
FAZ small flange hollow shaft mounting parallel shaft helical gear reducer

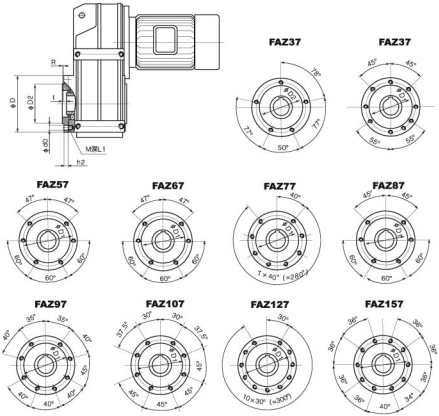

型号 model	安装尺寸 mounting dimensions					轴伸尺寸 shaft dimensions	外形尺寸 external dimensions		
	L_1	D_1	D_2	M	R	l	d_3	h_2	D
FAZ37	11	94	80j6	M8	3	9	9	11.5	110
FAZ47	11	102	80j6	M8	3	8	9	11	120
FAZ57	17	125	105j6	M12	3.5	9	13.5	12	155
FAZ67	17	125	105j6	M12	3.5	8.5	13.5	12	155
FAZ77	17	142	125j6	M12	3.5	10	13.5	14	170
FAZ87	26	178	155j6	M16	4	11	17.5	15	215
FAZ97	26	220	180j6	M16	4	14	17.5	18	260
FAZ107	28	260	210j6	M20	4	8*	22	22	304
FAZ127	28	300	250H6	M20	5	0	22	30	350
FAZ157	36	340	290H6	M24	5	14*	26	28	400

注：其余尺寸请参见FA..带*表示高出法兰结合面。
Note:the rest dimensions,please see KA..as a refereence,the * means over the flange connection face

4、FF法兰轴伸式安装平行轴斜齿轮减速机
FF flange shaft mounting parallel shaft helical gear reducer

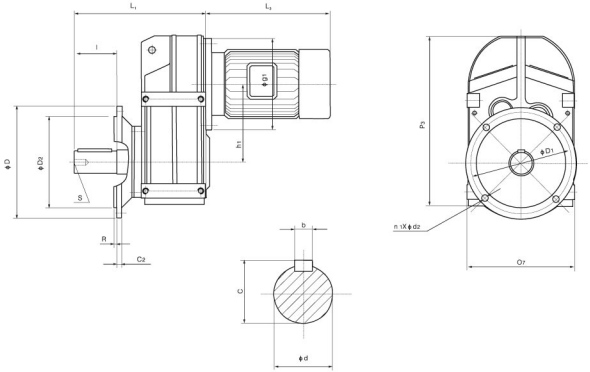

型号 model	安装尺寸 mounting dimensions						轴伸尺寸 shaft dimensions				外形尺寸 external dimensions						
	D_1	D_2	R	n_1	d_2	h_1	b	c	d	l	C_2	P_3	O_7	S	g_1	D	L_1
FF37	130	110j6	3.5	4	9	112	8	28	25k6	50	10	252	165	M10	120	160	184
FF47	165	130j6	3.5	4	11	128.1	8	33	30k6	60	12	269	180	M10	120	200	218
FF57	215	180j6	4	4	13.5	136	10	38	35k6	70	15	317	200	M12	160	250	243
FF67	215	180j6	4	4	13.5	159.5	12	43	40k6	80	15	343	212	M16	160	250	264
FF77	265	230j6	4	4	13.5	200	14	53.5	50k6	100	16	426	270	M16	200	300	330
FF87	300	250h6	5	4	17.5	246.7	18	64	60m6	120	18	531	330	M20	250	350	374
FF97	400	350h6	5	8	17.5	285	20	74.5	70m6	140	22	623	400	M20	300	450	456
FFI07	400	350h6	5	8	17.5	332.4	25	95	90m6	170	22	717	450	M24	350	450	523
FF127	500	450h6	5	8	17.5	382.6	28	116	110m6	210	25	856	530	M24	450	550	634
FF157	600	550h6	6	8	22	447	32	127	120m6	210	28	1021	660	M24	550	660	725

5、FAF法兰空心轴安装平行轴斜齿轮减速机
FAF flange hollow shaft mounting helical gear reducer

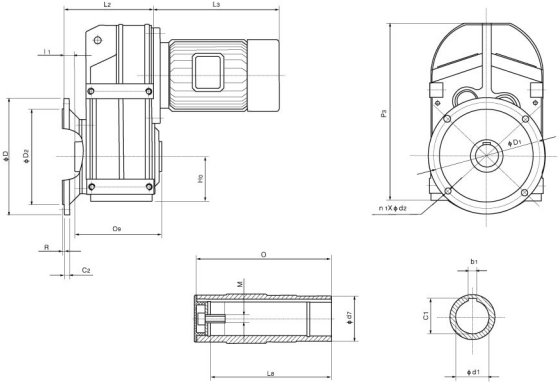

型号 model	安装尺寸 mounting dimensions								轴伸尺寸 shaft dimensions				外形尺寸 external dimensions					
	H_0	D_2	D_1	R	L_a	n_1	d_2	M	c_1	d_1	l_1	b_1	c_2	D	L_2	O_a	O	d_7
FAF37	76	110j6	130	3.5	105	4	9	M10×25	33.3	30H7	24	8	10	160	138	123	120	45
FAF47	77	130j6	165	3.5	132	4	11	M10×25	38.3	35H7	25	10	12	200	162	153	150	50
FAF57	93	180j6	215	4	142	4	13.5	M16×40	43.3	40H7	23.5	12	15	250	177	169	166	55
FAF67	97	180j6	215	4	156	4	13.5	M16×40	43.3	40H7	23	12	15	250	188	183	180	55
FAF77	121	230j6	265	4	183	4	13.5	M16×40	53.8	50H7	37	14	16	300	234	213	210	70
FAF87	152	250h6	300	5	210	4	17.5	M20×50	64.4	60H7	30	18	18	350	259	243	240	85
FAF97	178	350h6	400	5	270	8	17.5	M20×50	74.9	70H7	41.5	20	22	450	321	303	300	95
FAF107	200	350h6	400	5	313	8	17.5	M24×60	95.4	90H7	41	25	22	450	358	353	350	120
FAF127	236	450h6	500	5	373	8	17.5	M24×60	106.4	100H	51	28	25	550	429	413	410	135
FAF157	286	550h6	600	6	460	8	22	M24×60	127.4	120H	60	32	28	660	521	503	500	155

注：其余尺寸请参见F..
Note:the rest dimensions,please see F..as a refereence

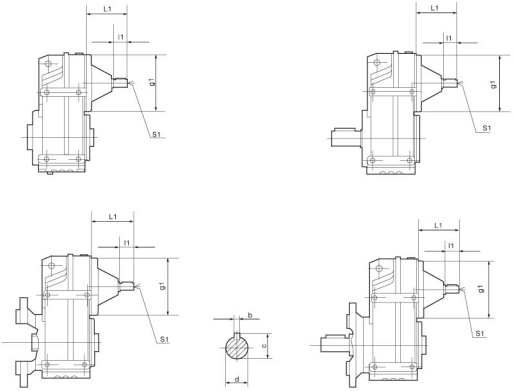

型号 Type	d	L1	l1	S1	C	B	g1
F..S37	16k6	115	40	M5	18	5	120
F..S47	19k6	115	40	M5	18	6	120
F..S57	19k6	120	40	M6	21.5	6	160
F..S67	19k6	120	40	M6	21.5	6	160
F..S77	24k6	140	50	M8	27	8	200
F..S87	28k6	180	60	M10	31	8	250
F..S97	38k6	220	80	M12	41	10	300
F..S107	42k6	270	110	M16	45	12	350
F..S127	55m6	297	110	M20	59	16	450
F..S157	70m6	374	140	M20	74.5	20	550

注：其它尺寸请参见K型第175页到179页
Note:The other size refers to page 175–179

6、F（FF、FA、FAF、FAZ）..R..组合式平行轴斜齿轮减速机
Combination parallel shaft helical gear reducer

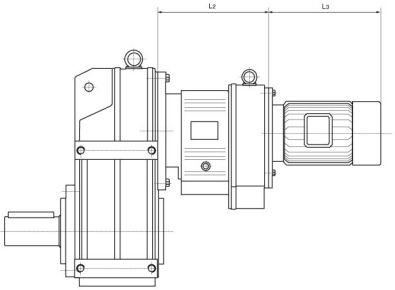

型号 model	电机机座号 motor type	L_2	L_3
F..57SR37 F..67SR37 F..77SR37	Y63	157	≤208
	Y71	157	≤266
	Y80	157	≤272
	Y90	157	≤320
F..87SR57 F..97SR57	Y63	187	≤198
	Y71	187	≤266
	Y80	187	≤272
	Y90	187	≤320
	Y100L	187	≤350
	Y112M	187	≤375
F..107SR77 F..127SR77	Y63	220	≤198
	Y71	220	≤266
	Y80	220	≤248
	Y90	220	≤295
	Y100L	220	≤350
	Y112M	220	≤375
	Y132	220	≤465
	Y160M	220	≤600

型号 model	电机机座号 motor type	L_2	L_3
F..127SR87	Y90	272	≤295
	Y100L	272	≤320
	Y112M	272	≤340
	Y132	272	≤465
	Y160M	272	≤600
	Y180	272	≤665
F..157SR97	Y80	320	≤248
	Y90	320	≤295
	Y100L	320	≤320
	Y112M	320	≤340
	Y132	320	≤425
	Y160M	320	≤600
	Y180	320	≤665
	Y200L	320	≤675

注：其余尺寸请参见对应型号
Note:Please refer to the corresponding model for other dimensions.